6304 5234 – 2006/ 04 DE

# Montageanleitung Logano S241

Buderus

# Kurzmontageanleitung

**!Vor Montage ist die Schutzfolie auf den Verkleidungsteilen zu entfernen.**

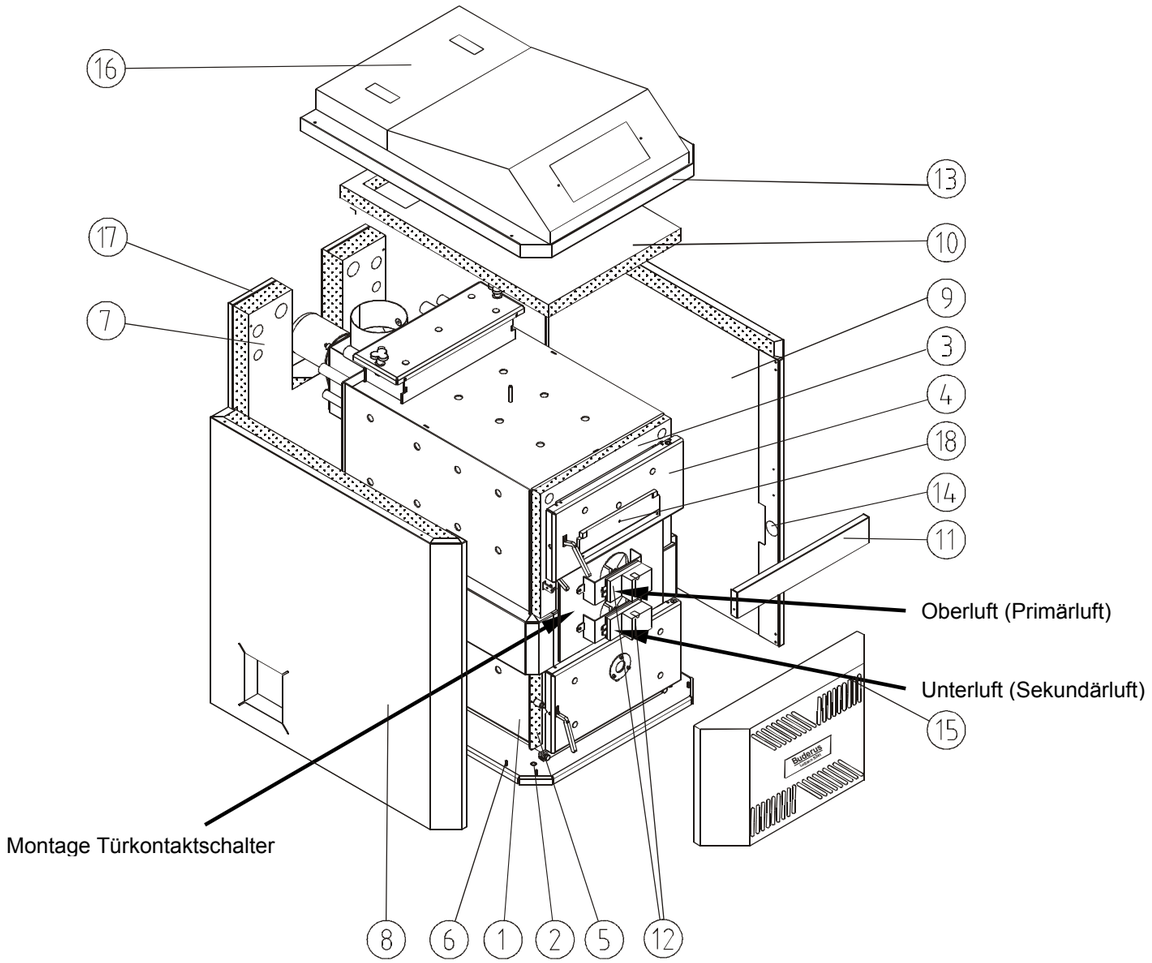


## Packliste:

1 Verkleidungs-Seitenwand links (Pos. 8)
1 Verkleidungs-Seitenwand rechts (Pos. 9)
1 Wärmedämmung oben (Pos. 10)
1 Wärmedämmung Rückwand (Pos. 7)
1 Verkleidungs-Rückwand (Pos. 17)
1 Verkleidung vorn oben (Pos. 11)
1 Verkleidung vorn mitte (Pos. 15)
1 Kaschierte Wärmedämmung vorn oben (Pos. 3)
1 Kaschierte Wärmedämmung vorn unten (Pos. 5)
1 Isolierdeckel komplett mit Steuerung (Pos. 13)
1 Blechabdeckung hinten (Pos. 16)
1 Reinigungsbürste 45x90x100

## Kleinteile:

3 Blechklammern
6 Schwerspannstifte ∅ 5x40 (Pos. 6)
4 Tellerfüße M16x50 (Pos. 2)
4 Blechschrauben 5,5x38
8 Blechschrauben 5,5x70
3 Magnetrosetten 1“
2 Magnetrosetten ¾“
2 Magnetrosetten ½“
1 Rändelschraube mit Mutter

1. Die Tellerfüße in Gewindemuffen am Heizkesselboden einschrauben.
2. Heizkessel (1) aufstellen und mittels der 4 Tellerfüße (2) waagrecht ausrichten.
3. Reinigungsdeckel oben und seitlich demontieren.
4. Die 6 Schwerspannstifte (6) in Bohrungen in Bodenplatte einschlagen, so dass ca. 10mm rausschauen.
5. Die kaschierte Isoliermatte (3) für vorn oben über die Fülltür (4) so aufschieben, das die kaschierte Seite nach vorne schaut, und die unkaschierte Seite ganz am Kessel anliegt.
6. Die kaschierte Isolierung (5) für vorn unten anbringen.
7. Obere Isoliermatte (10) oben so auf Heizkesselkörper (1) auflegen, dass die Kaschierung nach oben liegt.
8. Hintere Isoliermatte (7) über die Heizkesselmuffen und den Abgassammler aufschieben.
9. Hinteres Verkleidungsteil (17) über die Heizkesselmuffen und den Abgassammler aufschieben.
10. Verkleidungsseitenwand links (8) mit den Bohrungen an der unteren Abkantung in die Schwerspannstifte (6) am Heizkesselboden einstellen und mit hinterem Verkleidungsteil (17) mittels 2 Blechschrauben 5,5x38 oben und unten verschrauben.
11. Verkleidungsseitenwand rechts (9) ebenfalls mit den Bohrungen an der unteren Abkantung in die Schwerspannstifte (6) am Heizkesselboden einstellen und mit dem hinteren Verkleidungsteil (17) mittels 2 Blechschrauben 5,5x38 oben und unten verschrauben.
12. Beim Logano S241 müssen die Stellmotoren (Primärluft und Sekundärluft) (12) montiert werden (siehe beiliegendes Blatt bzw. Hauptunterlage Montage-, Bedienungs- und Wartungsanweisung Logano S241/ SX241).
13. Die Kabel beider Stellmotoren sowie das Kabel des Türkontaktschalters, sind durch das Leerrohr (14) im rechten Isolierteil einzuschieben. Anschließend Stecker anklemmen (siehe beiliegendes Blatt bzw. Hauptunterlage Montage-, Bedienungs- und Wartungsanweisung Logano S241/ SX241). Die Stecker befinden sich in der Verpackungseinheit Deckel mit Regelung.
14. Vordere obere Blechhaube (11) mit den Bohrungen in die Bolzen der Seitenteile einhängen. Der gesondert verpackte Isolierdeckel mit Regelung (13) ist auf die Isolierung am Heizkessel aufzulegen. Dabei das Erdungskabel am Erdungsstift oben auf dem Heizkessel anschrauben. Den Isolierdeckel mit den mitgelieferten 8 Blechschrauben 5,5x70mm verschrauben (siehe Hauptunterlage Montage-, Bedienungs- und Wartungsanweisung Logano S241/ SX241).
15. Überprüfen ob sich das Abgasumlenkblech (Zugstabilisator) an der richtigen Position befindet.
16. Reinigungsdeckel oben und seitlich wieder montieren.
17. Magnetrosetten über Heizkesselmuffen schieben und an hinterem Verkleidungsteil (17) anbringen.
18. Rändelschraube mit Sechskantmutter zur Sicherung in Mittlere Bohrung (18) der Spülluftklappe der Fülltür einschrauben, so dass die Klappe ca. 2mm geöffnet ist (siehe Hauptunterlage Montage-, Bedienungs- und Wartungsanweisung Logano S241/ SX241).
19. Abgasgebläse aus beiliegender Verpackung entnehmen und montieren (siehe beiliegendes Blatt bzw. Hauptunterlage Montage-, Bedienungs- und Wartungsanweisung Logano S241/ SX241).
20. Überprüfen ob die Primärluftöffnungen bzw. Sekundärluftöffnungen gemäß der entsprechenden Leistung eingestellt sind (siehe Hauptunterlage Montage-, Bedienungs- und Wartungsanweisung Logano S241/ SX241).
21. Sind alle Funktionen überprüft und korrekt, ist der mittlere Isolierdeckel (15) einhängen.
22. Typenschild seitlich auf rechtem oder linkem Verkleidungsteil (8) bzw. (9) vorn oben aufkleben.
23. Aufkleber für hydraulische Anschlüsse auf Rückwand (17) mittig über Rücklaufanschluss aufkleben.

**Diese Kurzmontageanleitung dient lediglich dem einfachen Aufbau des Heizkessels. Weiterführende Hinweise zur Bedienung, Wartung und Sicherheitshinweise finden Sie in der dem Heizkessel beiliegenden Hauptunterlage Montage-, Bedienungs- und Wartungsanweisung Logano S241/ SX241.**