Buderus

Montageanleitung

Digitaler Feuerungsautomat DKG für G124E/224E/324E



1 Sicherheit

1.1 Zu dieser Anleitung

Die vorliegende Anleitung enthält wichtige Informationen zur sicheren und sachgerechten Montage des digitalen Feuerungsautomaten DKG und der Taktzündeinrichtung.

Die Montageanleitung richtet sich an den Fachhandwerker, der – aufgrund seiner fachlichen Ausbildung und Erfahrung – Kenntnisse im Umgang mit Heizungsanlagen sowie Gasinstallationen hat.

1.2 Bestimmungsgemäße Verwendung

Die Anleitung bezieht sich auf den Austausch des analogen Feuerungsautomaten durch den digitalen Feuerungsautomaten DKG. Hierbei muss zusätzlich auch eine neue Taktzündeinrichtung eingebaut werden. Die Anleitung bezieht sich auf die Gas-Spezialheizkessel: G124 E, G224 E und G324 DE/DZE (in den Grafiken ist der Loganagas G324 DE stellvertretend für alle dargestellt).

1.3 Erklärung der verwendeten Symbole

In dieser Anleitung werden folgende Symbole zur Kennzeichnung verwendet:



WARNUNG!

LEBENSGEFAHR

Kennzeichnet eine mögliche Gefahr, die ohne ausreichende Vorsorge zu schweren Körperverletzungen oder sogar zum Tode führen kann.



VORSICHT!

VERLETZUNGSGEFAHR/ ANLAGENSCHADEN

Weist auf eine potenziell gefährliche Situation hin, die zu mittleren oder leichten Körperverletzungen oder zu Sachschäden führen kann.



ANWENDERHINWEIS

Anwendertipps für eine optimale Gerätenutzung und -einstellung sowie sonstige nützliche Informationen.

1.4 Beachten Sie diese Hinweise.



ANWENDERHINWEIS

Verwenden Sie nur Originalteile von Buderus. Für Schäden, die durch nicht von Buderus gelieferte Ersatzteile entstehen, kann Buderus keine Haftung übernehmen.



WARNUNG!

LEBENSGEFAHR

durch elektrischen Strom.

- Sie dürfen Elektroarbeiten nur dann ausführen, wenn Sie die entsprechende Qualifikation besitzen.
- Bevor Sie ein Gerät öffnen: Netzspannung allpolig stromlos schalten und gegen unbeabsichtigtes Wiedereinschalten sichern.
- Beachten Sie die Installationsvorschriften.

1.5 Entsorgung

- Entsorgen Sie das Verpackungsmaterial umweltgerecht.
- Entsorgen Sie Komponenten der Heizungsanlage, die ausgetauscht werden müssen, durch eine autorisierte Stelle umweltgerecht.

2 Lieferumfang

2.1 Lieferumfang

- Prüfen Sie bei der Anlieferung die Verpackung auf Unversehrtheit.
- Prüfen Sie den Lieferumfang auf Vollständigkeit.

Die Bestandteile sind:

– digitaler Feuerungsautomat DKG (Abb. 1, **Pos. 1**)

– Taktzündeinrichtung (Abb. 1, **Pos. 2**)

– Anschlussleitung Taktzündeinrichtung (Abb. 1, **Pos. 3**)

– Anschlussleitung Zündelektrode (Abb. 1, **Pos. 4**)

– Montagematerial (Abb. 1, **Pos. 5**) bestehend aus einer Zahnscheiben und 2 Flachkopfschrauben sowie 4 Kabelbinder (Abb. 1, **Pos. 6**).

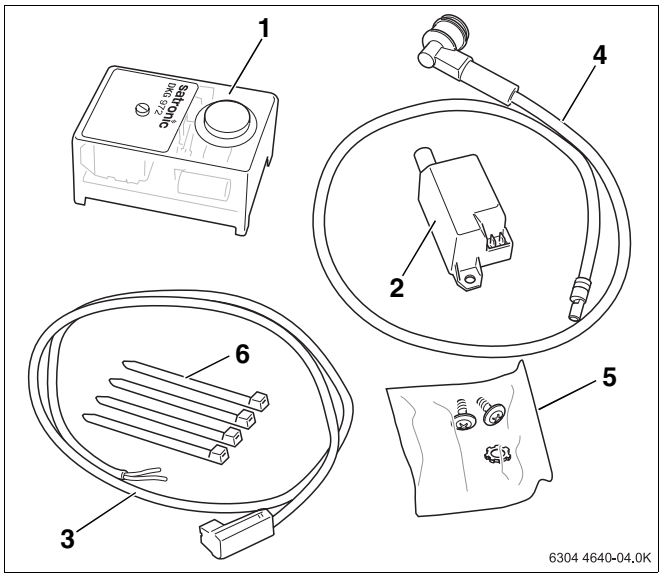

Abb. 1 Lieferumfang

Pos. 1: *digitaler Feuerungsautomat DKG*

Pos. 2: *Taktzündeinrichtung*

Pos. 3: *Anschlussleitung Taktzündeinrichtung*

Pos. 4: *Anschlussleitung Zündelektrode*

Pos. 5: *Montagematerial*

Pos. 6: *4 Kabelbinder*

3 Montage

3.1 Montage vorbereiten

Vor der Montage des digitalen Feuerungsautomaten muss der analoge Feuerungsautomat demontiert und die dahinterliegende Taktzündeinrichtung stillgelegt werden.

- Heizungsanlage am Betriebsschalter (Abb. 2, **Pos. 1**) stromlos schalten.
- Kesselhaube (Abb. 2, **Pos. 2**) demontieren (hierzu siehe auch Anleitung des jeweiligen Heizkessels).

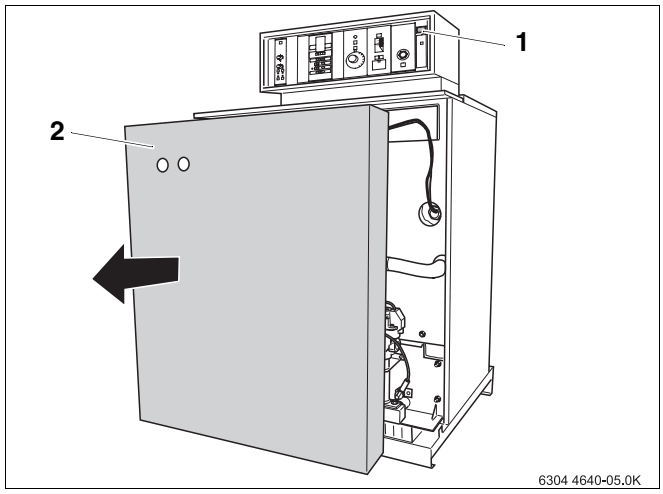

Abb. 2 Demontage Kesselhaube

Pos. 1: *Betriebsschalter*

Pos. 2: *Kesselhaube*

- Die zwei bzw. vier Schrauben (Abb. 3, **Pos. 1**) der Abdeckung lösen und die Abdeckung (Abb. 3, **Pos. 2**) abnehmen.

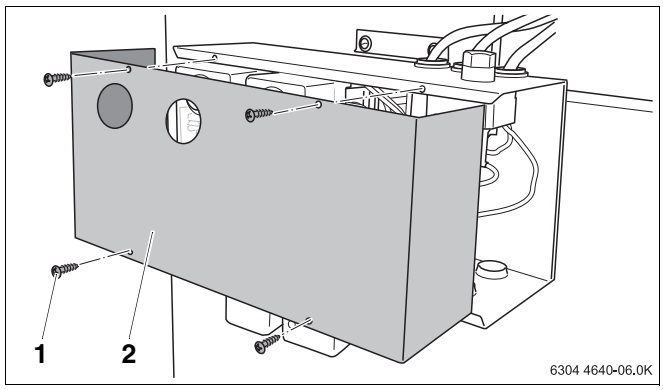

Abb. 3 Demontage Abdeckung

Pos. 1: *Schraube*

Pos. 2: *Abdeckung*

- Zylinderschraube (Abb. 4, **Pos. 1**) lösen und den auszutauschenden analogen Feuerungsautomaten (Abb. 4, **Pos. 2**) aus seinem Steckplatz ziehen.

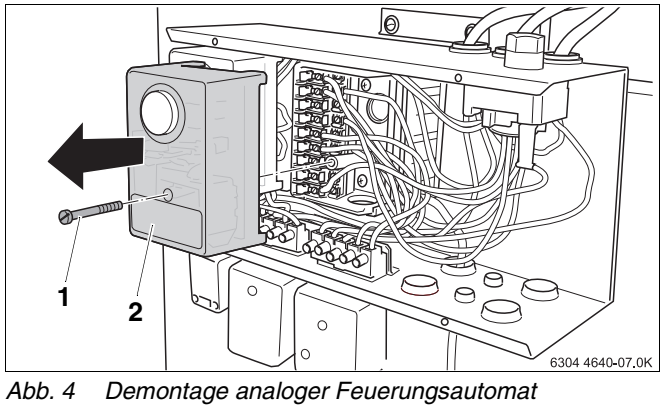

Abb. 4 Demontage analoger Feuerungsautomat

- Anschlussleitung der Taktzündeinrichtung an den Klemmen 8 und 3 der linken und der Klemme 5 der rechten Klemmleiste lösen (Abb. 5)**.**

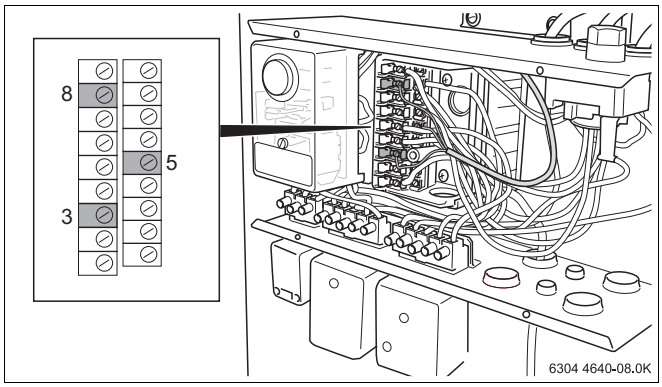

Abb. 5 Anschlussleitung abklemmen

- Die beiden Schrauben (Abb. 6, **Pos. 1**) lösen und den Klemmkasten (Sockel) zur Seite schwenken.

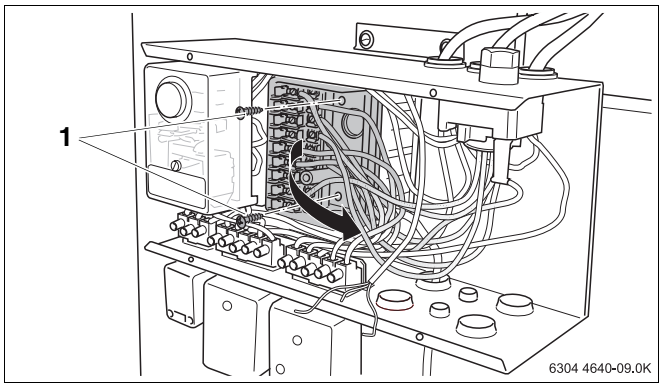

Abb. 6 Klemmkasten lösen

- Die beiden Anschlussleitungen (Abb. 7, **Pos. 1** und **2**) an der Rückseite der Taktzündeinrichtung unmittelbar an der Gehäuserückseite abtrennen.
- Kabelsicherung (Abb. 7, **Pos. 3**) demontieren.
- Die beiden abgeschnittenen Anschlussleitungen entfernen.

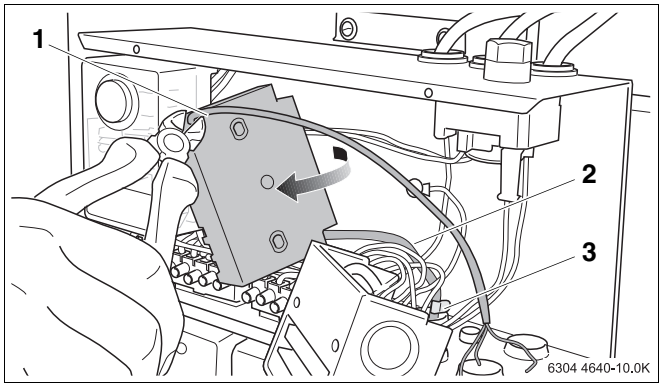

Abb. 7 Trennen Anschlussleitung

- Taktzündeinrichtung und Klemmenkasten (Sockel) wieder mit beiden Schrauben anschrauben (Abb. 8).

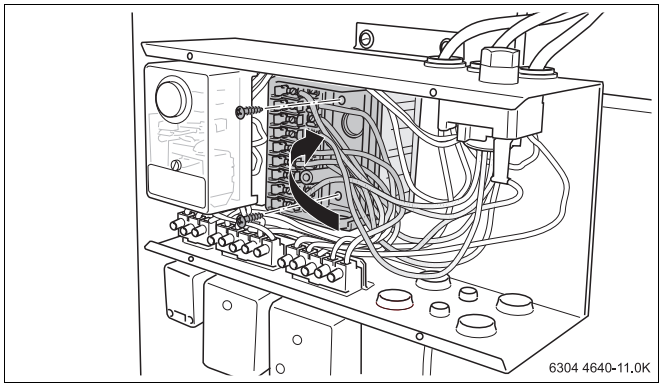

Abb. 8 Anschlussleitung abklemmen

3.2 Digitalen Feuerungsautomaten montieren

- Neue Anschlussleitung der Taktzündeinrichtung (Abb. 9, **Pos. 2** bzw. Abb. 1, **Pos. 3**) durch die Kabeldurchführung führen und an den Klemmen 8 und 3 der linken Klemmleiste anschließen.
- Kabelsicherung (Abb. 9, **Pos. 1**) anschrauben.

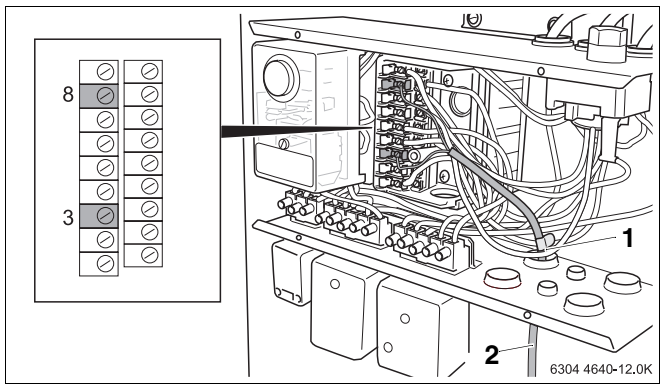

Abb. 9 Anschließen Anschlusskabel

- Den neuen digitalen Feuerungsautomaten (Abb. 10, **Pos. 1**) aufstecken und mit der Zylinderschraube anschrauben.
- Abdeckung mit den zwei bzw. vier Schrauben wieder anschrauben.

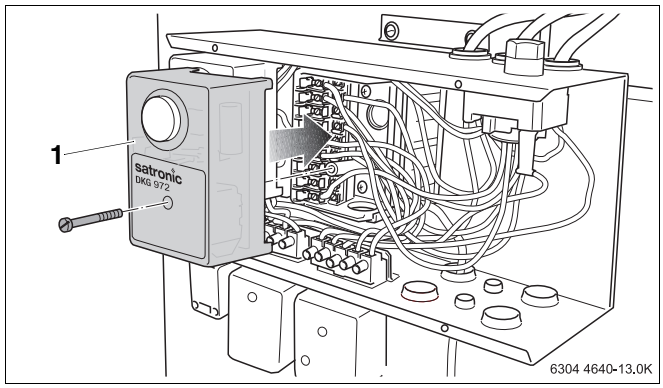

Abb. 10 Montage digitaler Feuerungsautomat

3.3 Taktzündeinrichtung montieren

- Zwei Löcher (Ø 3 mm) für die Taktzündeinrichtung durch die Vorderwand bohren (siehe Abb. 11).

ANLAGENSCHADEN

durch defekte Bauteile.

VORSICHT! Achten Sie beim Bohren darauf, dass hintere Bauteile nicht beschädigt werden.

ANWENDERHINWEIS

Legen Sie Montagestelle möglichst in der Nähe der Gasarmatur fest.

- Taktzündeinrichtung mit beigelegten Schrauben (Abb. 11, **Pos. 1**) und an die Vorderwand schrauben. Die Schraube für die Bohrung der Taktzündeinrichtung mit Metallring mit der Zahnscheibe (Abb. 11, **Pos. 2**) versehen.

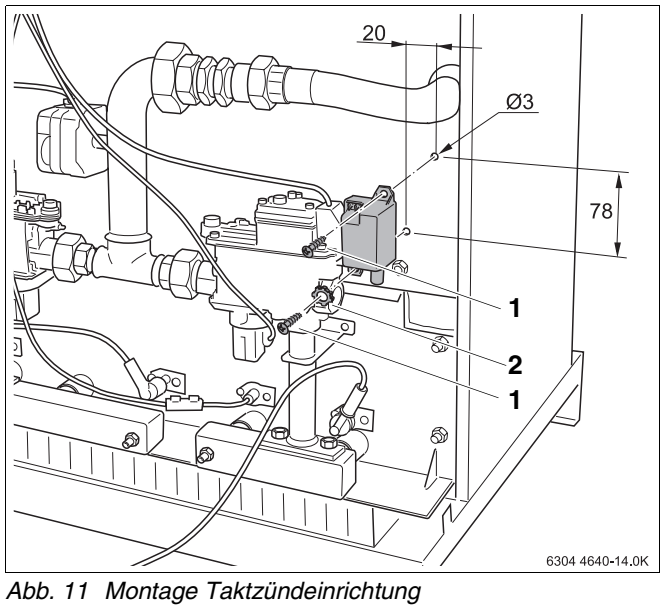

Abb. 11 Montage Taktzündeinrichtung

- Stecker Anschlussleitung (Abb. 12, **Pos. 1**) an der Taktzündeinrichtung aufstecken.
- Anschlussleitung der Zündelektrode (Abb. 12, **Pos. 2**) am Brenner aufstecken und an der Taktzündeinrichtung einstecken.

LEBENSGEFAHR

durch entzündliche Gase.

WARNUNG! Stellen Sie sicher, dass kein Kabel in den Düsenbereich (Abb. 12, **Pos. 4**) zwischen Gasdüse und Brennstab gelangen kann.

- Anschlussleitung für die Taktzündeinrichtung ggf. durch eine Kabelschlaufe und Kabelbindern sichern (Abb. 12, **Pos. 3**).
- Anschlussleitung der Zündelektrode auf kürzeste Länge abschneiden und Zündkerzenstecker aufschrauben.

- Kesselhaube wieder montieren.

Zur Inbetriebnahme der Heizungsanlage siehe technische Unterlagen des entsprechenden Heizkessels.

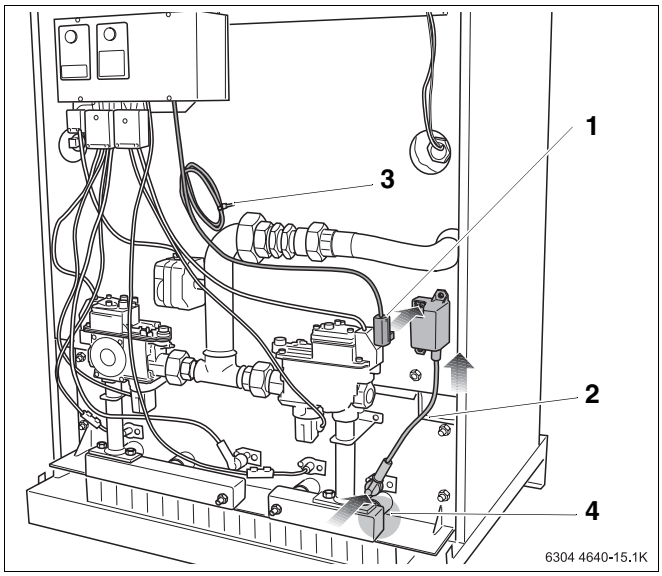

Abb. 12 Anschluss Taktzündeinrichtung

Pos. 1: *Stecker Anschlussleitung Taktzündeinrichtung*

Pos. 2: *Zündleitung*

Pos. 3: *Kabelschlaufe mit Kabelbindern*

Pos. 4: *Gefahrenzone*

Heizungsfachbetrieb:

Buderus

Deutschland
BBT Thermotechnik GmbH
Buderus Deutschland, D-35573 Wetzlar
www.heiztechnik.buderus.de
info@heiztechnik.buderus.de

Österreich
Buderus Austria Heiztechnik GmbH
Karl-Schönherr-Str. 2, A-4600 Wels
www.buderus.at
office@buderus.at

Schweiz
Buderus Heiztechnik AG
Netzibodenstr. 36, CH-4133 Pratteln
www.buderus.ch
info@buderus.ch