Buderus

Montageanleitung

Systemtrennung
Wärmetauscher (WT)

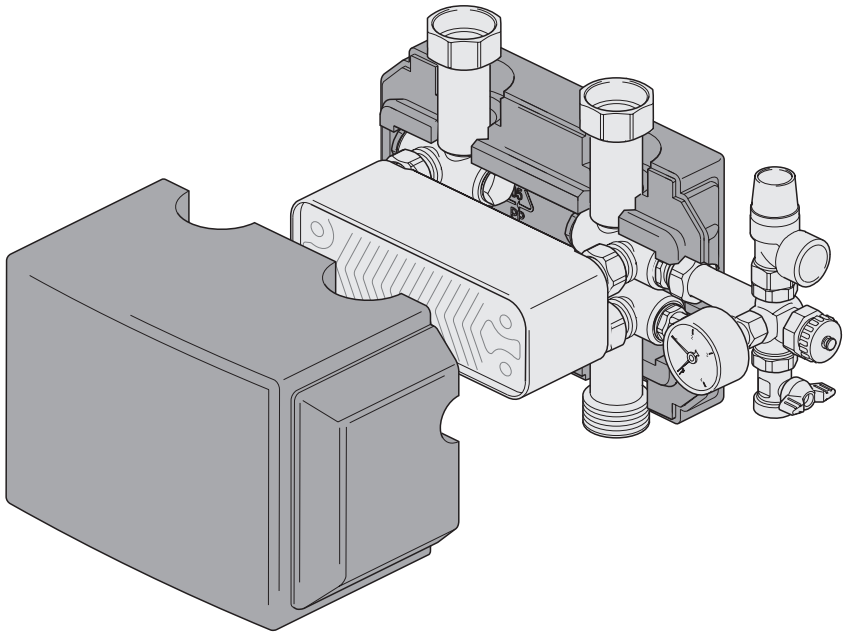

1 Lieferumfang Systemtrennung Wärmetauscher 3

2 Systemtrennung WT montieren und anschließen 4

2.1 Allgemeine Hinweise 4

2.2 Bestimmungsgemäße Verwendung 4

2.3 Sicherheits-Set montieren 5

2.3.1 Anschlüsse Sicherheits-Set 5

2.3.2 Temperaturfühler montieren 6

2.3.3 Systemtrennung WT unterhalb des Heizkreis-Sets anschließen 6

2.3.4 Systemtrennung WT oberhalb des Heizkreis-Sets anschließen (DN 25 und DN 32) 7

Zu dieser Anleitung

Die vorliegende Montageanleitung enthält wichtige Informationen zur sicheren und sachgerechten Montage der Systemtrennung Wärmetauscher (WT).

Die Montageanleitung richtet sich an den Fachhandwerker, der – aufgrund seiner fachlichen Ausbildung und Erfahrung – Kenntnisse im Umgang mit Heizungsanlagen hat.

Verwenden Sie nur Original-Ersatzteile von Buderus. Für Schäden, die durch nicht von Buderus gelieferte Ersatzteile entstehen, kann Buderus keine Haftung übernehmen.

Die Systemtrennung Wärmetauscher (WT) wird in dieser Unterlage als Systemtrennung WT bezeichnet.

Anwenderhinweis

Beachten Sie für die Montage und den Betrieb der Heizungsanlage die landesspezifischen Normen und Richtlinien!

Anwenderhinweis

Bitte beachten Sie zur Montage auch die technischen Daten in den Verkaufs- und Planungsunterlagen.

1 Lieferumfang Systemtrennung Wärmetauscher

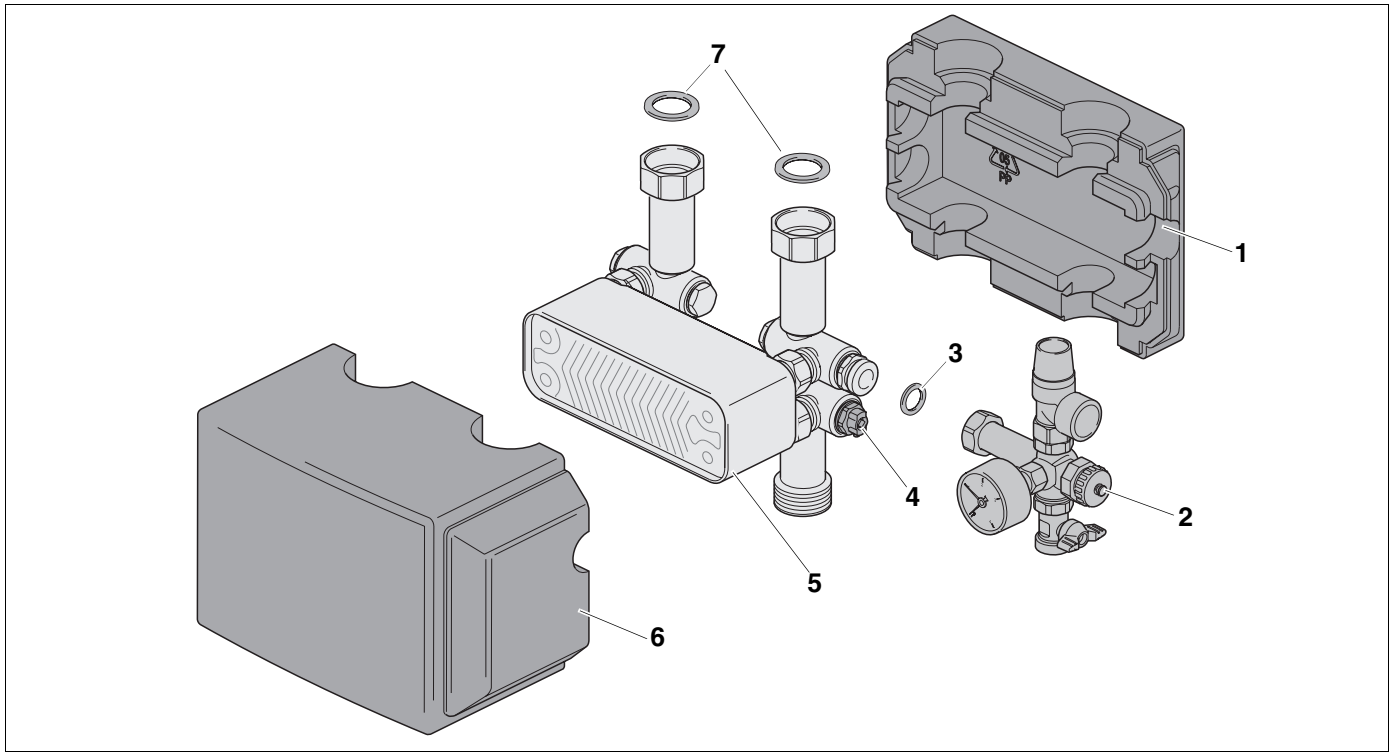

Abb. 1 Lieferumfang Systemtrennung WT

Pos. 1: *hinterer Wärmeschutz*

Pos. 2: *Sicherheits-Set (SV 2,5 bar, Manometer, KFE-Hahn) mit Anschluss G¾ für MAG (Anbau nur rechts möglich)*

Pos. 3: *Dichtung Ø17 x 24 x 2*

Pos. 4: *Entlüfter G½*

Pos. 5: *Plattenwärmetauscher (Edelstahl und kupfergelötet)*

Pos. 6: *vorderer Wärmeschutz*

Pos. 7: *Dichtung Ø27 x 38 x 2*

Nicht dargestellt: Spannfeder, Halteblech und Wärmeleitpaste

Abmessungen

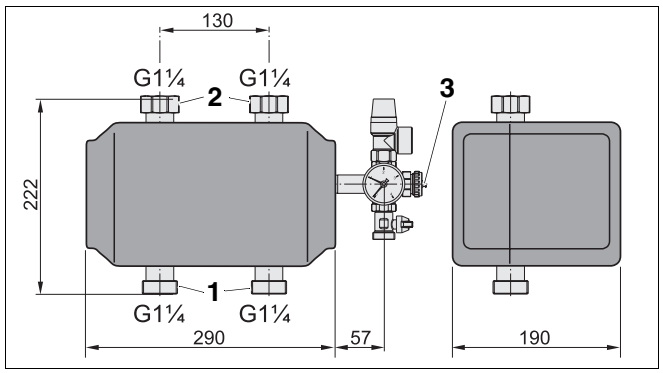

Abb. 2 Abmessungen

Pos. 1: *primärseitiger Anschluss G1¼ AG (flachdichtend)*

Pos. 2: *sekundärseitiger Anschluss G1¼ IG Überwurfmutter (flachdichtend)*

Pos. 3: *Anschluss für Membranausdehnungsgefäß (MAG) und AAS (Zubehör) optional erhältlich*

2 Systemtrennung WT montieren und anschließen

2.1 Allgemeine Hinweise

ANWENDERHINWEIS

- Schalten Sie unbedingt vor Montage die Heizungsanlage aus.

ANLAGENSCHADEN

durch auslaufendes Wasser.

VORSICHT!

- Entleeren Sie den Heizkessel, bevor Sie die Systemtrennung WT und die Verrohrung montieren.

ANWENDERHINWEIS

Beachten Sie bei der Montage der Systemtrennung WT die entsprechenden Anleitungen der Heizungsanlage.

2.2 Bestimmungsgemäße Verwendung

Die Systemtrennung WT dient der Übertragung der Wärme des primären Kreislaufes des Heizkessels auf einen sekundären Kreislauf z. B. Fußbodenheizung mit nicht sauerstoffdichten Rohren oder bei Anlagen, in denen bei bestimmten Heizkreisen Frostschutzmittel verwendet werden soll.

Die Systemtrennung WT wird vor einem Heizkreis-Set (HS25/32 E, HSM 15/20/25/32 E) oder in Kombination mit dem Heizkreisverteiler (HKV 2) angeschlossen.

ANWENDERHINWEIS

Den primärseitigen Anschluss zur Systemtrennung WT müssen Sie bauseitig erstellen.

In Abb. 3 ist der Druckverlust des Wärmetauscher-Sets für die Systemtrennung WT dargestellt.

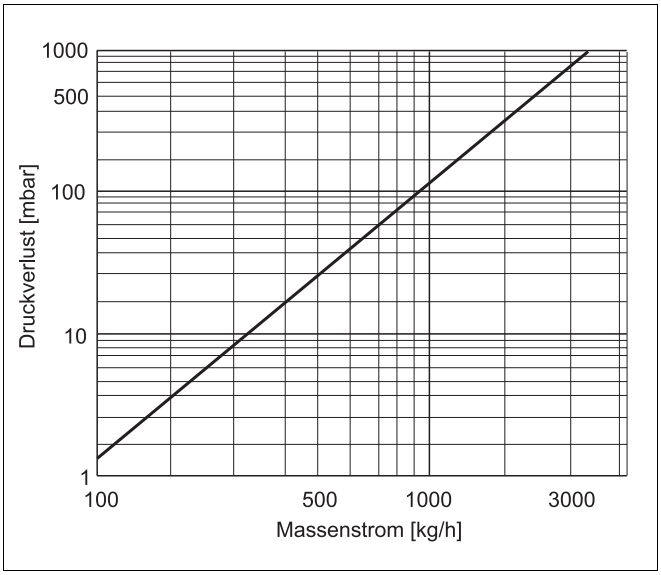

Abb. 3 Diagramm Druckverlust des Wärmetauscher-Sets für Systemtrennung

2.3 Sicherheits-Set montieren

- Entnehmen Sie den Wärmetauscher (Abb. 4, **Pos. 2**) aus dem Wärmeschutz (Abb. 4, **Pos. 1** und **Pos. 5**).
- Beiliegende Dichtung (Abb. 4, **Pos. 3**) in die Anschlussverschraubungen des Sicherheit-Sets (Abb. 4, **Pos. 4**) einlegen und mit dem Wärmetauscher verschrauben.

ANWENDERHINWEIS

Ziehen Sie alle Verschraubungen Handfest an plus 1/8 Umdrehung mit einem Gabelschlüssel (dies entspricht einem Anzugsmoment von 40 bis 45 Nm).

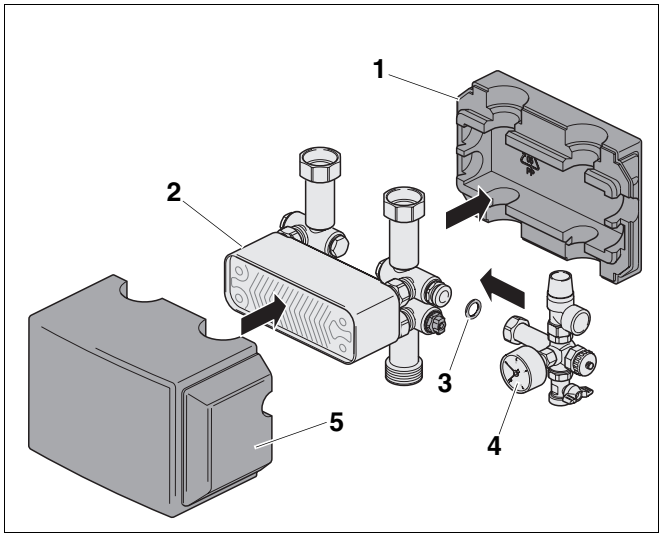

Abb. 4 Sicherheits-Set montieren

Pos. 1: *hinterer Wärmeschutz*

Pos. 2: *Wärmetauscher*

Pos. 3: *Dichtung Ø17x24x2*

Pos. 4: *Sicherheits-Set*

Pos. 5: *vorderer Wärmeschutz*

2.3.1 Anschlüsse Sicherheits-Set

Am Sicherheits-Set befinden sich folgende Anschlussmöglichkeiten:

– Anschluss für Ausblaseleitung (Abb. 5, **Pos. 1** bauseitig montieren)

– Anschluss für Membranausdehnungsgefäß (MAG) (Abb. 5, **Pos. 2**)

– Anschluss zur Befüllung (Abb. 5, **Pos. 3**) des sekundären Heizkreislaufes

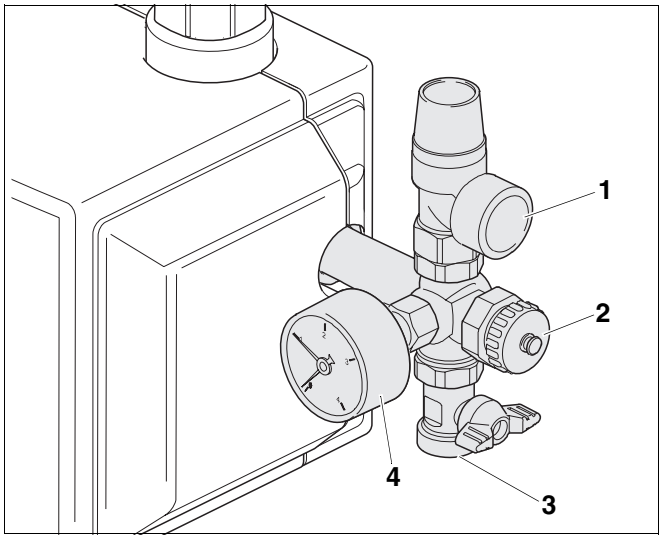

Abb. 5 Anschluss Sicherheits-Set

Pos. 1: *Anschluss Ausblaseleitung Rp¾ (bauseitig erstellen)*

Pos. 2: *Anschluss MAG G¾ (bauseitig erstellen)*

Pos. 3: *Anschluss Befüllung bzw. Entleerung G¾*

Pos. 4: *Manometer*

2.3.2 Temperaturfühler montieren

- Temperaturfühler (Abb. 6, **Pos. 2**) für den Vorlauf (Heizkessel) mit Spannfeder (Abb. 6, **Pos. 4**) und Halteblech (Abb. 6, **Pos. 1**) am sekundären Vorlaufrohr anbringen.
- Temperaturfühler vor dem Anlegen mit Wärmeleitpaste (Abb. 6, **Pos. 3**) versehen.
- Temperaturfühler mit einem Wärmeschutz (Abb. 6, **Pos. 5**) abdecken.

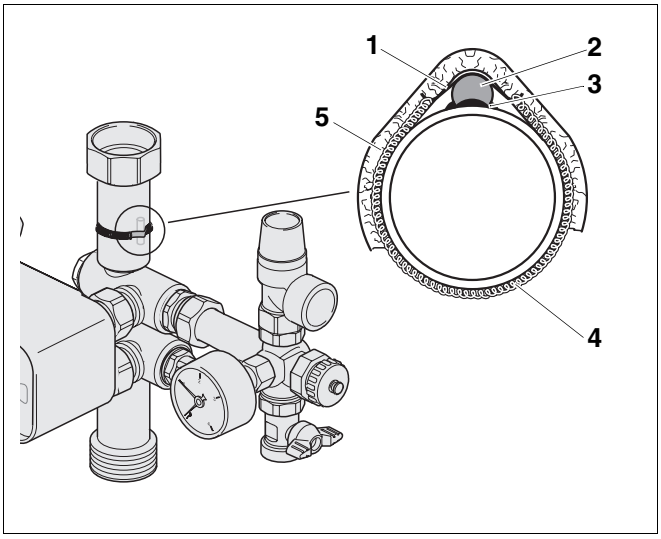

Abb. 6 Temperaturfühler am Heizungsvorlauf montieren

Pos. 1: *Halteblech*

Pos. 2: *Temperaturfühler*

Pos. 3: *Wärmeleitpaste*

Pos. 4: *Spannfeder*

Pos. 5: *Wärmeschutz*

2.3.3 Systemtrennung WT unterhalb des Heizkreis-Sets anschließen

- Dichtung (Abb. 7, **Pos. 9**) in die Überwurfmuttern (Abb. 7, **Pos. 2** und **Pos. 3**) der Systemtrennung WT einlegen.

Systemtrennung WT an Heizkreis-Set HS25 E oder HSM 15/20/25 E montieren

- Systemtrennung WT an den Vor- und Rücklauf des Heizkreis-Sets (Abb. 7, **Pos. 1**) schrauben.

Systemtrennung WT an Heizkreis-Set HS/HSM 32 E montieren

- Übergangsstücke ÜS 1 (optional erhältlich) mit Dichtung (Ø 32 x 44 x 2) an Vor- und Rücklaufrohr des Heizkreis-Sets schrauben. Systemtrennung WT mit Dichtungen (Abb. 7, **Pos. 9**) an die Übergangsstücke schrauben.

ANWENDERHINWEIS

Ziehen Sie alle Verschraubungen Handfest an plus 1/8 Umdrehung mit einem Gabelschlüssel (dies entspricht einem Anzugsmoment von 60 bis 80 Nm).

ANWENDERHINWEIS

Die Anschlussrohre (Abb. 7, **Pos. 5**) vom jeweiligen Heizkessel zur Systemtrennung WT müssen Sie bauseitig erstellt.

- Alle Verschraubungen auf Dichtheit prüfen.
- Wärmeschutz aufsetzen.

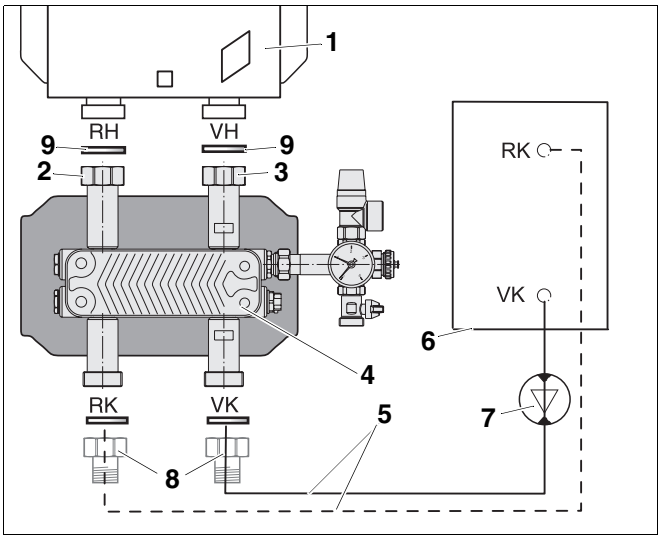

Abb. 7 Montage am Heizkreis-Set

Pos. 1: *Heizkreis-Set*

Pos. 2: *Rücklauf (sekundärer Heizkreis)*

Pos. 3: *Vorlauf (sekundärer Heizkreis)*

Pos. 4: *Systemtrennung Wärmetauscher*

Pos. 5: *Anschlussrohr (bauseitig erstellen)*

Pos. 6: *Heizkessel*

Pos. 7: *primärseitige Pumpe*

Pos. 8: *Zubehör: AS/HKV DN25 (Anschlussverschraubung optional erhältlich)*

Pos. 9: *Dichtung Ø 27 x 38 x 2*

2.3.4 Systemtrennung WT oberhalb des Heizkreis-Sets anschließen (DN 25 und DN 32)

ANWENDERHINWEIS

Montieren Sie die Systemtrennung WT nur rechts auf dem entsprechenden Heizkreis-Set, wie in Abb. 8 dargestellt.

Systemtrennung WT bei DN 25 montieren

- Dichtung (Abb. 8, **Pos. 4**) in die unteren Überwurfmuttern des ÜS 3 (Abb. 8, **Pos. 3**) einlegen.
- ÜS 3 (Abb. 8, **Pos. 3**) an den Vor- und Rücklauf des Heizkreis-Sets (Abb. 8, **Pos. 5**) einschrauben.
- Dichtung (Abb. 8, **Pos. 2**) in die oberen Überwurfmuttern des ÜS 3 (Abb. 8, **Pos. 3**) einlegen.
- Systemtrennung WT (Abb. 8, **Pos. 1**) an ÜS 3 (Abb. 8, **Pos. 3**) am Vor- und Rücklauf schrauben.

Systemtrennung WT bei DN 32 montieren

- Den unteren Vor- und Rücklauf (Abb. 8, **Pos. 10**) von der Systemtrennung WT (Abb. 8, **Pos. 1**) am oberen Einlegeteil des Heizkreis-Sets (Abb. 8, **Pos. 5**) eindichten (Hanf oder Loctite).

ANWENDERHINWEIS

Ziehen Sie alle Verschraubungen Handfest an plus 1/8 Umdrehung mit einem Gabelschlüssel (dies entspricht einem Anzugsmoment von 60 bis 80 Nm).

- Alle Verschraubungen auf Dichtheit prüfen.
- Wärmeschutz aufsetzen.

ANWENDERHINWEIS

Die Anschlussrohre (Abb. 8, **Pos. 8**) vom jeweiligen Heizkessel zur hydr. Weiche (nur beim Wandheizkessel) bzw. zum HKV2 (bei bodenstehendem Heizkessel) müssen Sie bauseitig erstellt.

ANWENDERHINWEIS

Die Verrohrung an den Anschlüssen RH2 (Rücklauf sekundärer Heizkreis) und VH2 (Vorlauf sekundärer Heizkreis) erfolgt bauseits.

Der sekundäre Heizkreis ist mit einer bauseitigen Pumpe zu versehen.
Mit dem ÜS 1-Set (Abb. 8, **Pos. 11**) kann die Pumpe direkt über der Systemtrennung WT angebaut werden.

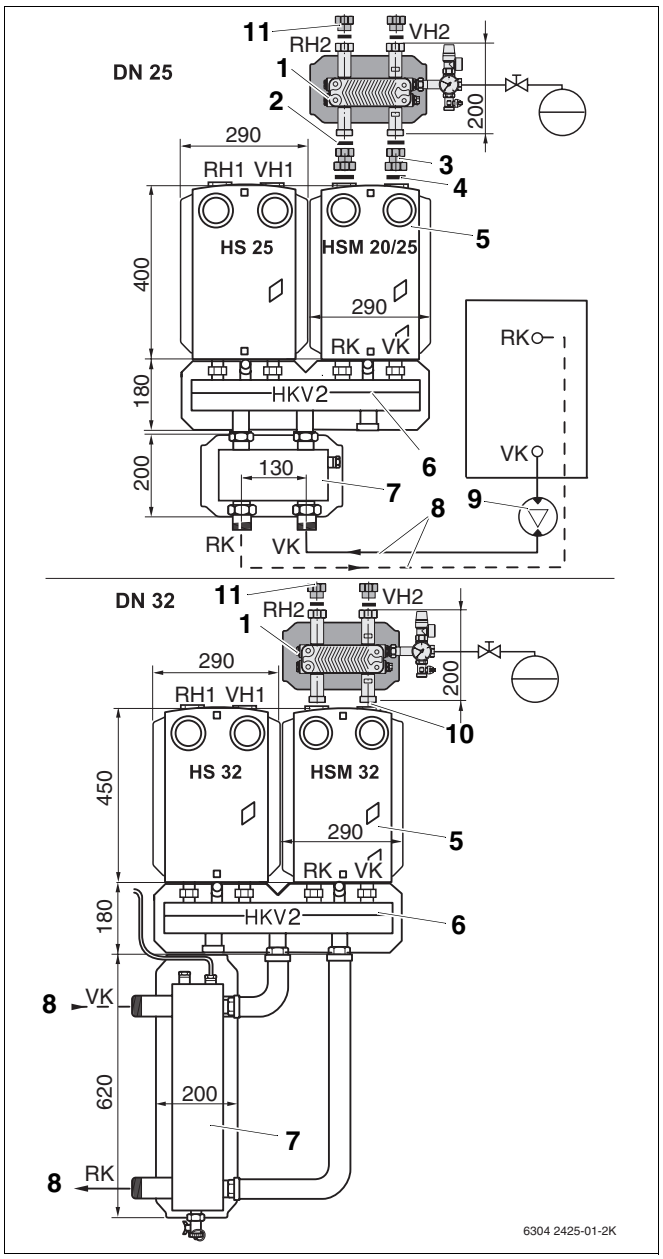

Abb. 8 Systemtrennung WT mit Bauteilen DN 25 und DN 32

Pos. 1: *Systemtrennung WT*

Pos. 2: *Dichtung Ø 27 x 38 x 2*

Pos. 3: *Übergangs-Set ÜS 3 G 1½ IG x G 1¼ IG (optional erhältlich)*

Pos. 4: *Dichtung Ø 32 x 44 x 2*

Pos. 5: *Heizkreis-Set*

Pos. 6: *Heizkreisverteiler*

Pos. 7: *hydr. Weiche*

Pos. 8: *Anschlussrohr (bauseitig erstellen)*

Pos. 9: *primärseitige Pumpe (wird nur beim Wandheizkessel mit hydr. Weiche benötigt)*

Pos. 10: *eindichten mit Hanf oder Loctite*

Pos. 11: *Übergangsstück ÜS 1 G 1½ IG x G 1¼ AG (optional erhältlich)*

Heizungsfachbetrieb:

Buderus

Deutschland
BBT Thermotechnik GmbH
Buderus Deutschland, D-35573 Wetzlar
www.heiztechnik.buderus.de
info@heiztechnik.buderus.de

Österreich
Buderus Austria Heiztechnik GmbH
Karl-Schönherr-Str. 2, A-4600 Wels
www.buderus.at
office@buderus.at

Schweiz
Buderus Heiztechnik AG
Netzibodenstr. 36, CH-4133 Pratteln
www.buderus.ch
info@buderus.ch