Montage

Das Strahlungsschutzblech wird bei einreihigen Heizkörpern die vor Fenstern montiert sind eingesetzt. Das Strahlungsschutzblech hilft bei der Vermeidung von Energie-/Wärmeverlust.

Dieses Montage-Set wird bei Heizkörpern bis zu einer Baulänge von 1600 mm verwendet und kann ausschließlich bei Standkonsolen des Typs WE-365 und WE-817 BUD montiert werden. Für die Montage von Heizkörpern über einer Baulänge von 1600 mm werden zusätzliche Montage-Set benötigt. Die Montage des Strahlungsschutzbleches bei Heizkörpern bis 1600 mm wird in dieser Montageanweisung beschrieben.

HINWEIS

Montieren Sie das Strahlungsschutzblech ausschließlich auf der Fensterseite.

Zusätzliche Befestigungsteile
(Heizkörper über 1600 mm)

Für die Montage bei einreihigen Heizkörpern über einer Baulänge von 1600 mm werden zusätzlich benötigt:

- 1x Befestigungssatz WE-356-02
- 1x Strahlungsschutzblech

Buderus

BBT Thermotechnik GmbH, D-35573 Wetzlar
www.heiztechnik.buderus.de
info@heiztechnik.buderus.de

12-356-01

Montageanleitung

Für Befestigungssatz WE-356-01
(Strahlungsschutzblech für
einreihige Heizkörper bis 1600 mm)

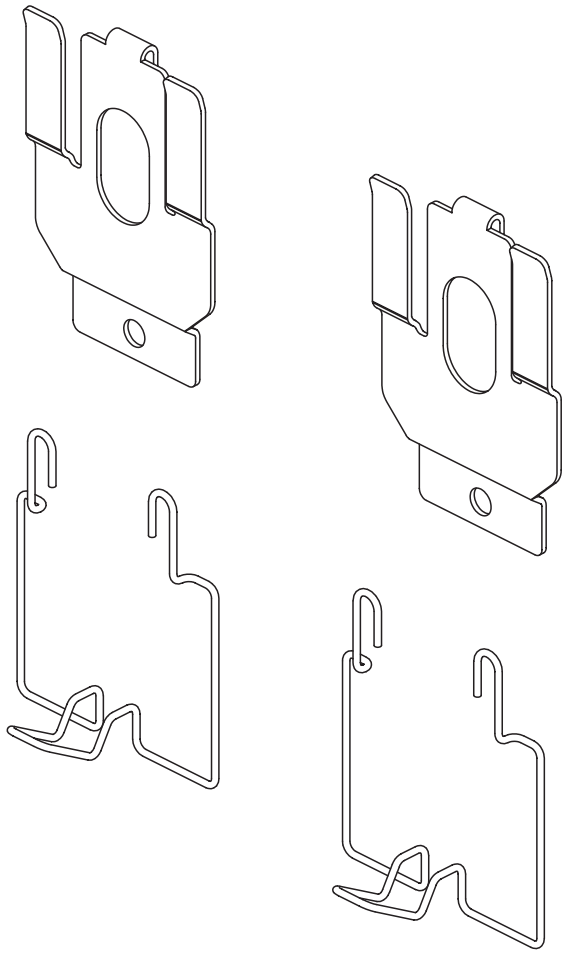

Buderus

Bitte vor Montage sorgfältig lesen

1. **Befestigungteile montieren** (für einreihige Heizkörper bis 1600 mm)

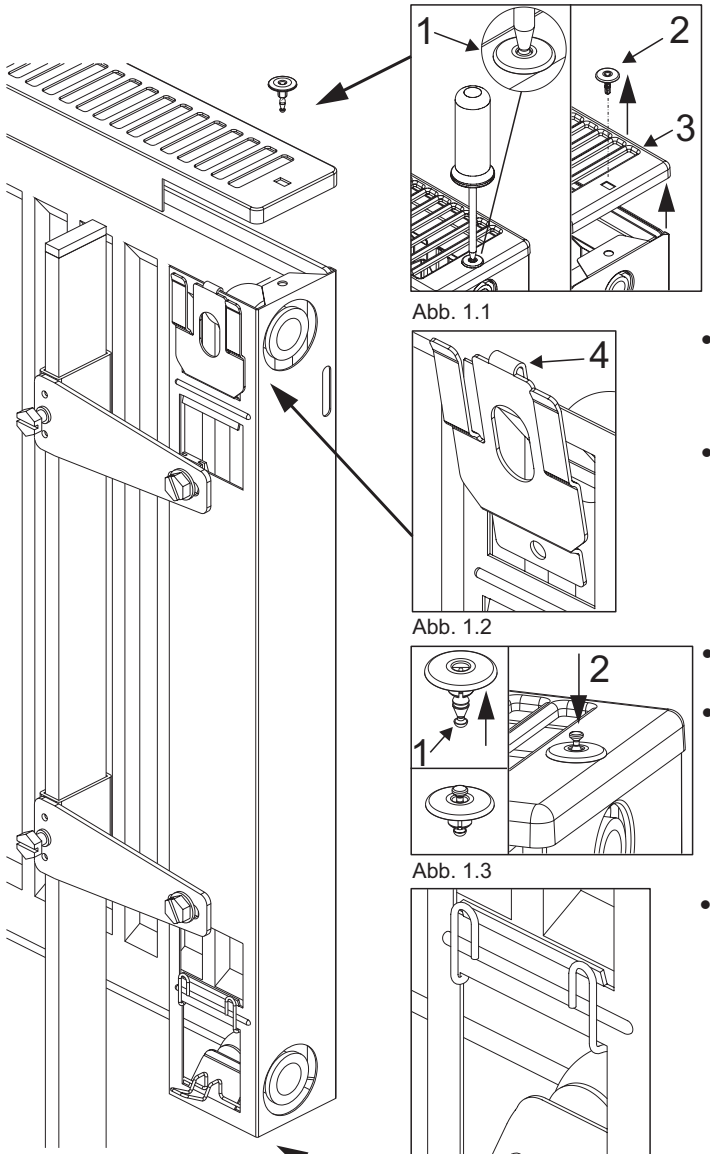

Abb. 1

Abb. 1.1

- Stift (1) des Klemmstiftes um ca. 4 mm eindrücken.
- Klemmstift (2) entfernen.
- Abdeckgitter (3) vom Heizkörper nehmen.

Abb. 1.2

- Adapterblech (4) auf den Steg der Befestigungsbleche setzen.
- Abdeckgitter (3) auf den Heizkörper auflegen.

Abb. 1.3

- Stift (1) zurückdrücken bis er oben herausschaut.
- Klemmstift (2) montieren und Stift bündig drücken.

Abb. 1.4

- Die Drahtbiegefedern (5) in die unteren Ausnehmungen der Befestigungsbleche einsetzen.

2. **Strahlungsschutzblech montieren** (für einreihige Heizkörper bis 1600 mm)

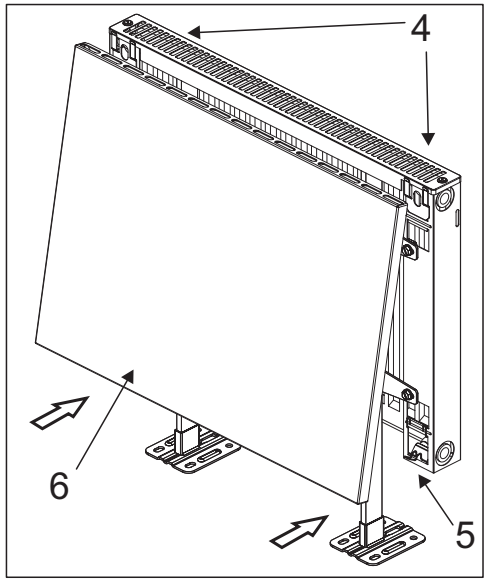

Abb. 2

- Strahlungsschirm (6) mit der breiten Abkantung auf die Adapterbleche (4) setzen.
- Strahlungschirm (6) gegen die Drahtbiegefeder (5) drücken, so dass diese einrasten.

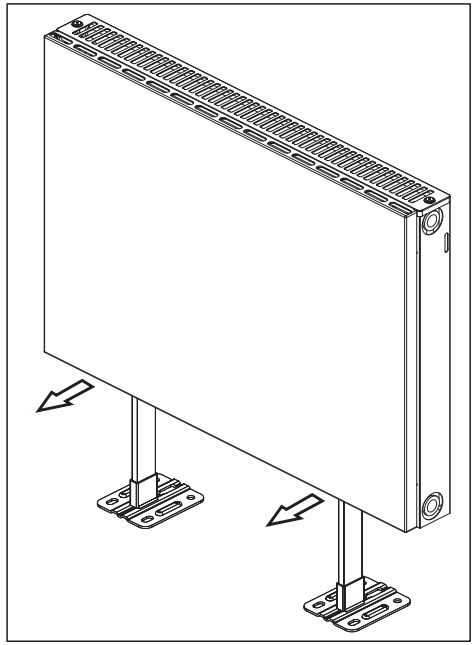

Abb. 3

- Der Strahlungsschirm ist nun fixiert.
- Zur **Demontage** den Strahlungsschirm unten abziehen. Die Drahtbiegefeder rastet aus dem Strahlungsschirm und dieser kann nach oben abgehoben werden.