Montieren Sie die Befestigungsteile gemäß der Montageanleitung für Befestigungssatz WE-356-01
Kapitel 1: Befestigungsteile montieren
(Strahlungsschutzblech für einreihige Heizkörper **bis** 160 **mm)**

Befestigungsteile montieren (für HK-Typ 10 über 1600 mm)

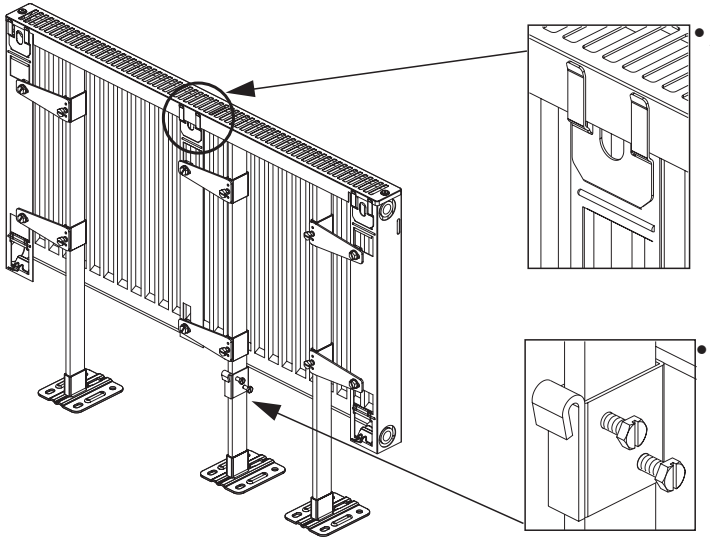

- Adapterblech auf den mittleren Steg der Befestigungsbleche setzen.

- Vor dem Einbau der zusätzlichen Standkonsole, den unteren Halter auf das Standrohr schieben.

Befestigungsteile montieren (für HK-Typ 11 über 1600 mm)

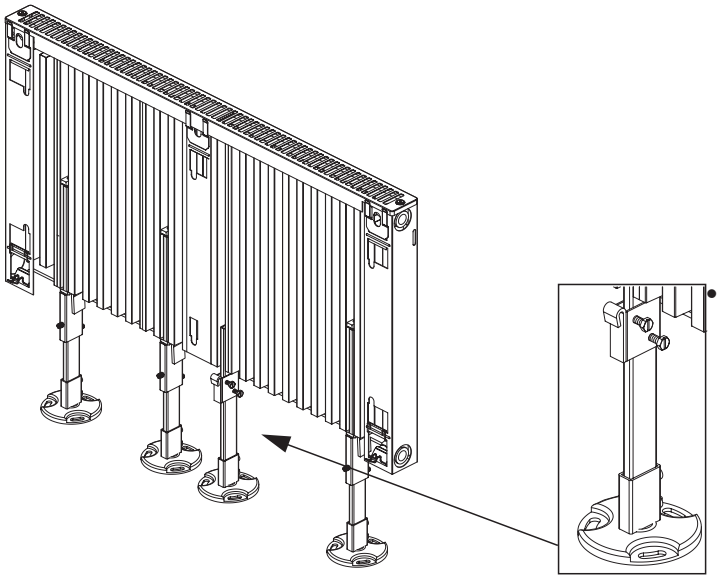

- Zusätzlichen Standfuß in der Flucht zu den Standkonsolen ausrichten und unteren Halter auf das Standrohr schieben.

Strahlungsschutzblech montieren (für einreihige Heizkörper über 1600 mm)

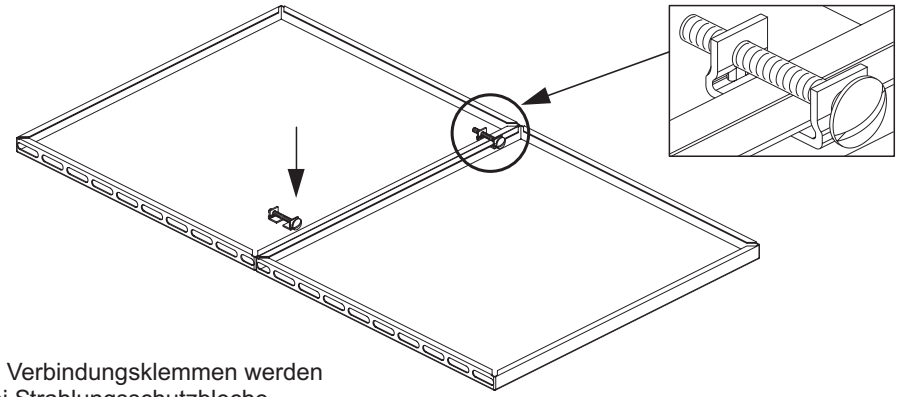

- Mit den Verbindungsklemmen werden die zwei Strahlungsschutzbleche untereinander verbunden.
- Dazu die Verbindungsklemmen über die Abkantung der Strahlungsschutzbleche montieren und diese mit einem Schraubendreher festdrehen.

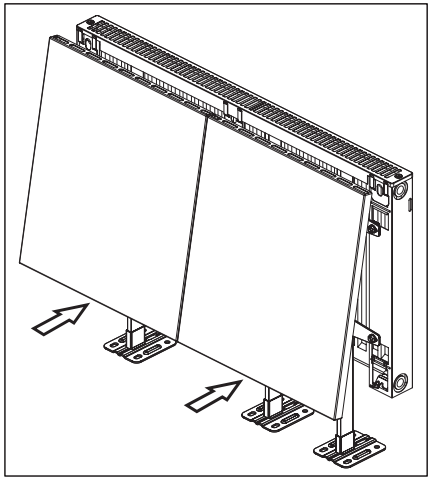

- Strahlungsschirm mit der breiten Abkantung auf die Adapterbleche setzen.
- Strahlungschirm gegen die Drahtbiegefedern drücken, so dass diese einrasten.

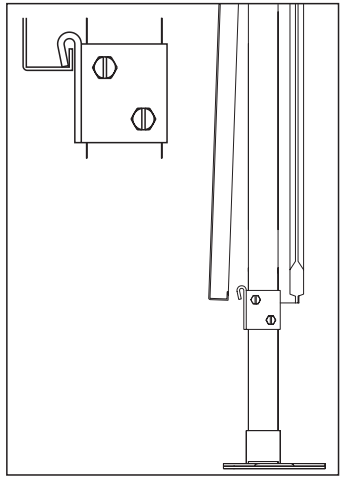

- Den Haken des unteren Halters in die Abkantung des Strahlungsschutzbleches einhängen.
- Untere Halter mit Befestigungsschrauben an den Standkonsolen festschrauben.

Montage

Das Strahlungsschutzblech wird bei einreihigen Heizkörpern die vor Fenstern montiert sind eingesetzt. Das Strahlungsschutzblech hilft bei der Vermeidung von Energie-/Wärmeverlust.

Dieses Montage-Set wird bei Heizkörpern über einer Baulänge von 1600 mm verwendet und kann ausschließlich bei Standkonsolen des Typs WE-365 und WE-817 BUD montiert werden. Die Montage des Strahlungsschutzbleches bei Heizkörpern über 1600 mm wird in dieser Montageanweisung beschrieben.

HINWEIS

Montieren Sie das Strahlungsschutzblech ausschließlich auf der Fensterseite.

Zusätzliche Befestigungsteile

Für die Montage bei einreihigen Heizkörpern über einer Baulänge von 1600 mm werden zusätzlich benötigt:

- 1x Befestigungssatz WE-356-01
- 2x Strahlungsschutzblech

Buderus

BBT Thermotechnik GmbH, D-35573 Wetzlar
www.heiztechnik.buderus.de
info@heiztechnik.buderus.de

12-356-02

Montageanleitung

Für Befestigungssatz WE-356-02
(Strahlungsschutzblech für
einreihige Heizkörper **über** 1600 mm)

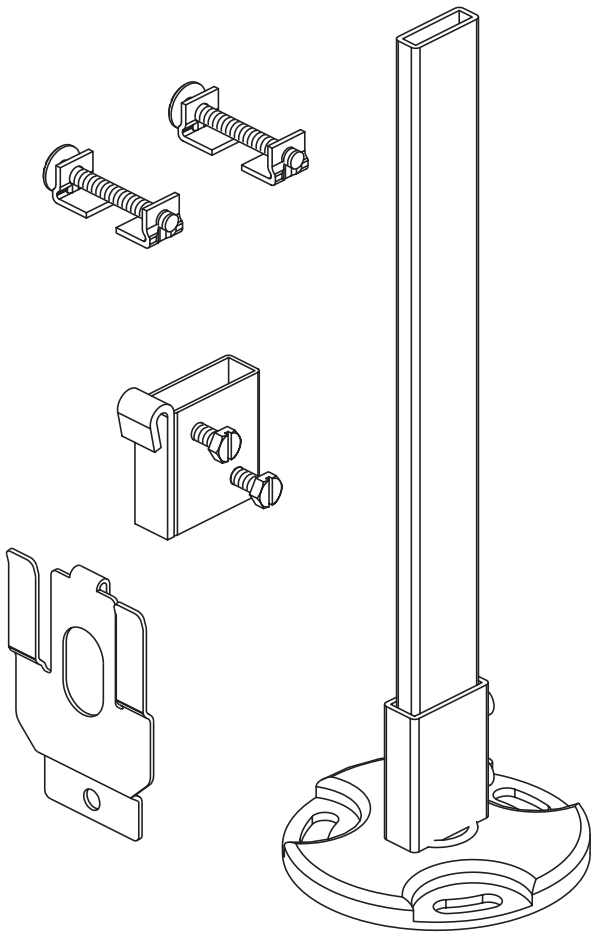

Buderus

Bitte vor Montage sorgfältig lesen