# Montageanleitung

# Temperaturdifferenzreglermodul FM248

## 1 Zu dieser Anleitung

Die vorliegende Anleitung enthält wichtige Informationen zur sicheren und sachgerechten Montage des Temperaturdifferenzreglermoduls FM248 für das Regelgerät Logamatic 2104.

**ANLAGENSCHADEN**

**VORSICHT!**

**Das Temperaturdifferenzreglermodul FM248 ist mit elektrostatisch empfindlichen Bauteilen bestückt.**

**Nicht auf die Platine fassen! Zerstörungsgefahr durch elektrische Entladung**!

**ANWENDERHINWEIS**

- Vor dem Einbau des Moduls das Rohrleitungsnetz berühren. Die elektrostatische Ladung des Körpers wird geleitet.

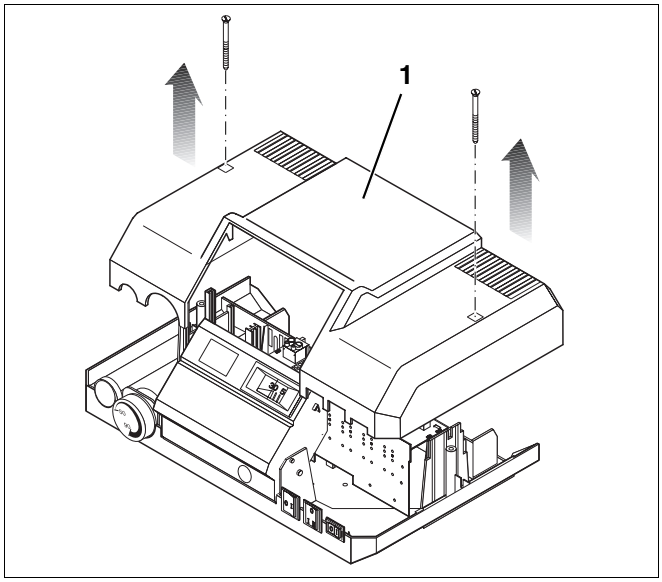


*Abb. 1 Abdeckhaube abnehmen*

## 2 Montage des Moduls

- Anlage stromlos schalten.
- Regelgeräthaube (Abb. 1, **Pos. 1**) abnehmen.

- Temperaturdifferenzreglermodul in Führungsschiene (Abb. 2, **Pos. 1**) einsetzen und hinunterdrücken bis Steckkontakt einrastet (Steckerleiste arretiert selbstständig).
- Drahtbrücke (Abb. 2, **Pos. 5**) entfernen.
- 3 Anschlusskabel (Abb. 2, **Pos. 3**) des Temperaturdifferenzreglermoduls an der Klemmleiste des Regelgerätes (Abb. 2, **Pos. 4**) nach Schaltplan gem. Unterlagen des Regelgerätes anschließen.

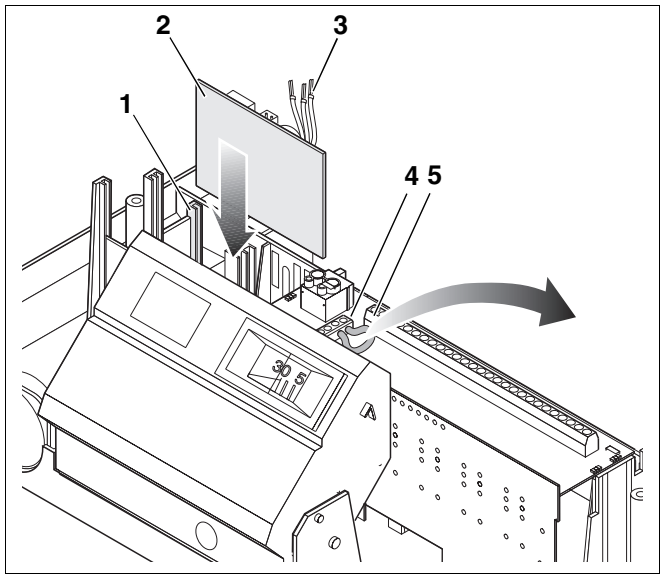


*Abb. 2 Temperaturdifferenzreglermodul montieren*

***Pos. 1:*** *Führungsschiene*

***Pos. 2:*** *Temperaturdifferenzreglermodul*

***Pos. 3:*** *Anschlusskabel*

***Pos. 4:*** *Klemmleiste*

***Pos. 5:*** *Drahtbrücke*

- Einschaltdifferenz über das Potentiometer (Abb. 3, **Pos. 1**) einstellen.
- Regelgeräthaube montieren.

**VORSICHT!**

**KABELFÜHRUNG BEACHTEN:**

**Kabelquetschung bei Aufsetzen der Abdeckhaube verhindern!**

- Anlage in Betrieb nehmen.

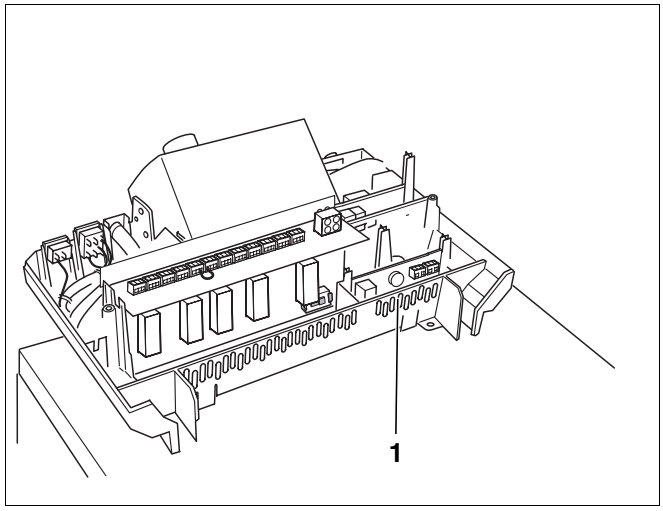


*Abb. 3 Potentiometer einstellen*

***Pos. 1:*** *Potentiometer*