Montageanleitung

Heizkreis-Schnellmontage-Set KAS 1/KAS 2 Logano G115/G125

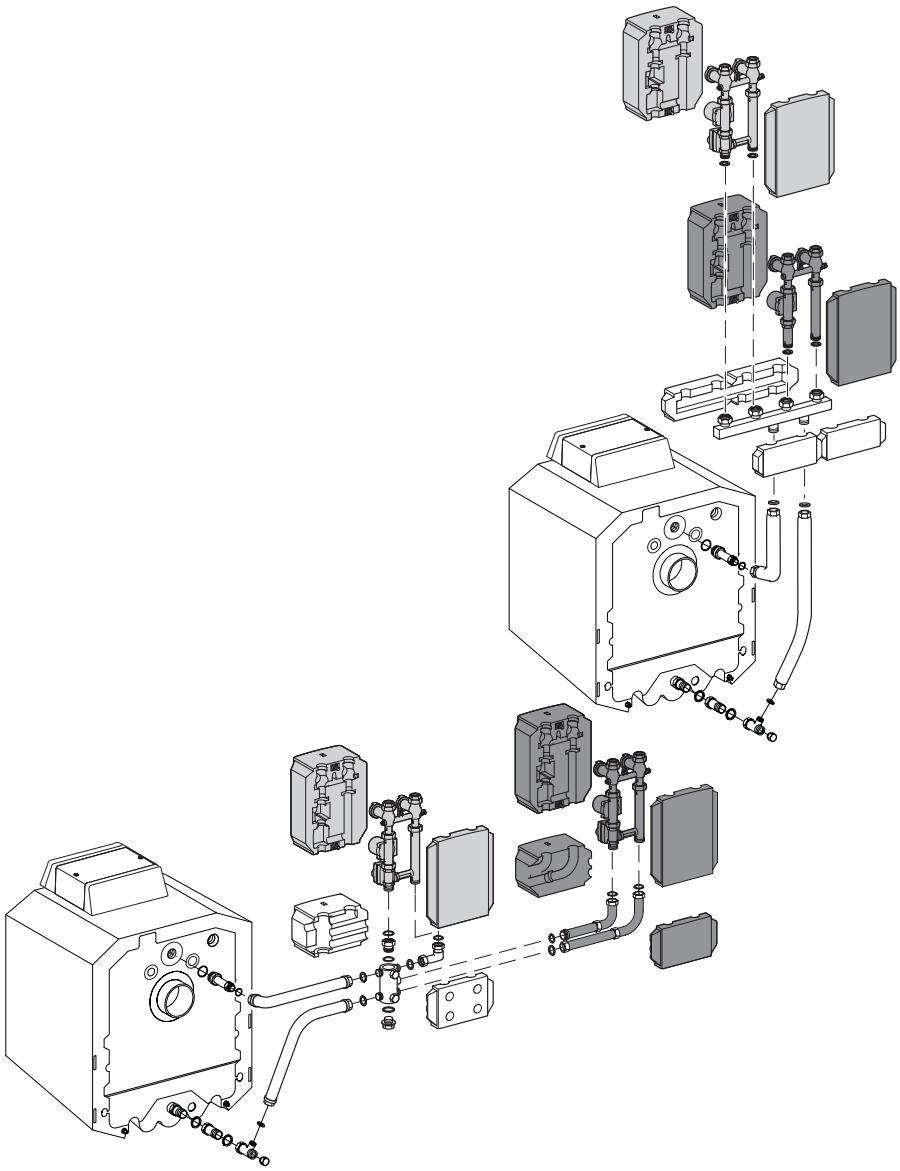

Buderus

1 Hinweise 3

2 Technische Daten und Lieferumfang 4

2.1 Anschlussmöglichkeiten und Aufstellmaße 4
2.2 Lieferumfang KAS 1 5
2.3 Lieferumfang KAS 2 5

3 Kessel-Anschluss-Set KAS 1 mit Heizkreis-Set HS/HSM 6

3.1 Kessel-Anschluss-Set KAS 1 7
3.2 Heizkreis-Set HS/HSM 7

4 KAS 1 mit Heizkreisverteiler, Heizkreis-Set HS/HSM 8

4.1 Kessel-Anschluss-Set KAS 1 9
4.2 Heizkreisverteiler HKV 9
4.3 Heizkreis-Set HS / HSM 9

5 KAS 2 mit Multifunktionverteiler, Heizkreis-Set HS / HSM 10

5.1 Kessel-Anschluss-Set KAS 2, seitlich quer Linksanbau 11
5.1.1 Ergänzungs-Set ES 2 für 2. Heizkreis 11
5.2 Kessel-Anschluss-Set KAS 2, seitlich quer Rechtsanbau 13
5.3 Kessel-Anschluss-Set KAS 2, seitlich parallel Linksanbau 15
5.3.1 Ergänzungs-Set ES 2 für 2. Heizkreis 17
5.3.2 Ergänzungs-Set ES 3 für 3. Heizkreis 17
5.4 Kessel-Anschluss-Set KAS 2, seitlich parallel Rechtsanbau 19
5.4.1 Ergänzungs-Set ES 2 für 2. Heizkreis 21

6 Elektrischer Anschluss 22

Zu dieser Anleitung

Die vorliegende Montageanleitung enthält wichtige Informationen zur sicheren und sachgerechten Montage der Heizkreis-Schnellmontage-Sets KAS 1/KAS 2.

Die Montageanleitung richtet sich an den Fachhandwerker, der – aufgrund seiner fachlichen Ausbildung und Erfahrung – Kenntnisse im Umgang mit Heizungsanlagen hat.

Verwenden Sie nur Original-Ersatzteile von Buderus. Für Schäden, die durch nicht von Buderus gelieferte Ersatzteile entstehen, kann Buderus keine Haftung übernehmen.

Bestimmungsgemäße Verwendung

Die Heizkreis-Schnellmontage-Sets KAS 1/KAS 2 dienen der funktionsgerechten und platzsparenden Montage an das jeweilige Heizsystem.



ANWENDERHINWEIS

Beachten Sie für die Montage und den Betrieb der Heizungsanlage die landesspezifischen Normen und Richtlinien!

1 Hinweise

Dichtungen

Die für die Montage der einzelnen Komponenten benötigten Dichtungen liegen der jeweiligen Versandeinheit bei.

Selbstregelnde Pumpen

Bei der Verwendung von selbstregelnden Pumpen ist die Bedienungs- und Serviceanleitung des Regelgerätes zu beachten!

Dichtheitsprüfung

Bevor die Wärmedämmschalen angebracht werden, ist die Anlage einer Dichtheitsprüfung zu unterziehen, um eventuelle Undichtigkeiten feststellen zu können.

Wärmeschutz

Die Wärmedämmschalen sind am einfachsten zusammenzustecken, indem man sie erst oben ineinander einhängt und dann unten zusammendrückt.
Die Wärmedämmschalen des HS/HSM sind zusätzlich mit den Kunststoffschrauben leicht zu verschrauben.

VORSICHT!

ANLAGENSCHADEN

Die Lüftungsschlitze im Wärmeschutz dürfen nicht verschlossen werden, sie dienen zur Kühlung der Heizkreispumpe.

Anschluss an das Rohrnetz

Anschluss an die Heizkreis-Sets mit handelsüblichen Anschlussteilen 1"-Außengewinde bei HS 25 und 1¼"-Außengewinde bei HS 32.
Bei Verwendung von Lötteilen, dürfen diese beim Löten nicht am Anschluss-Set montiert sein, da sonst die Dichtungen beschädigt werden können.

Allgemeine Montagehinweise:

VORSICHT!

ANLAGENSCHADEN

durch undichte Anschlüsse.

- Ziehen Sie alle Verschraubungen handfest an plus 1/8 Umdrehung mit einem Gabelschlüssel (dies entspricht einem Anzugsmoment von 60 Nm).

VORSICHT!

ANLAGENSCHADEN

durch undichte Anschlüsse.

Fetten Sie die vormontierten O-Ringe nicht zusätzlich.

Achten Sie darauf, dass die vormontierten O-Ringe nicht beschädigt werden.

Anlage befüllen und entlüften

Zum besseren Füllen der Anlage kann das Sperrventil im Kesselvorlauf manuell geöffnet werden. Dazu ist der Schraubenschlitz (Abb. 1, **Pos. 2**) am Sperrventil in senkrechte Stellung zu drehen. Es ist darauf zu achten, dass die Kugelhähne (Abb. 1, **Pos. 1**) im Vor- (Abb. 1, **Pos. 4**) und Rücklauf (Abb. 1, **Pos. 3**) geöffnet sind!

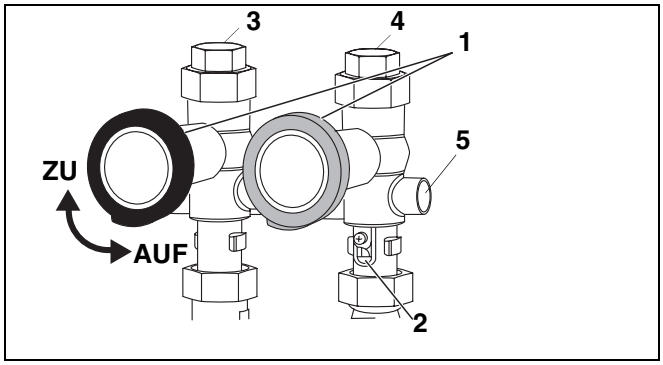

Abb. 1 Vor- und Rücklauf

Pos. 1: *Kugelhähne*

Pos. 2: *Schraubenschlitz*

Pos. 3: *Rücklauf (Griff blau)*

Pos. 4: *Vorlauf (Griff rot)*

Pos. 5: *Tauchhülse (nur bei HSM)*

ANWENDERHINWEIS

Nach dem Füllen und Entlüften ist der Schraubenschlitz wieder in die waagerechte Stellung zu drehen.
(Betriebsstellung „Z“)

Beim Heizkreis-Set mit Mischer (HSM) ist der Vorlauffühler für den geregelten Heizkreis in die Tauchhülse (Abb. 1, **Pos. 5**) einzusetzen.

Mischer - Handbetrieb

- Kunststoffschrauben im Wärmeschutz des HSM lösen.
- Vorderen Teil des Wärmeschutzes abnehmen.
- Durch Drücken und Drehen des Knopfes am Mischermotor die gewünschte Temperatur einstellen.

Bei Handbetrieb ist die Bedienungsanleitung des Regelgerätes zu beachten.

2 Technische Daten und Lieferumfang

2.1 Anschlussmöglichkeiten und Aufstellmaße

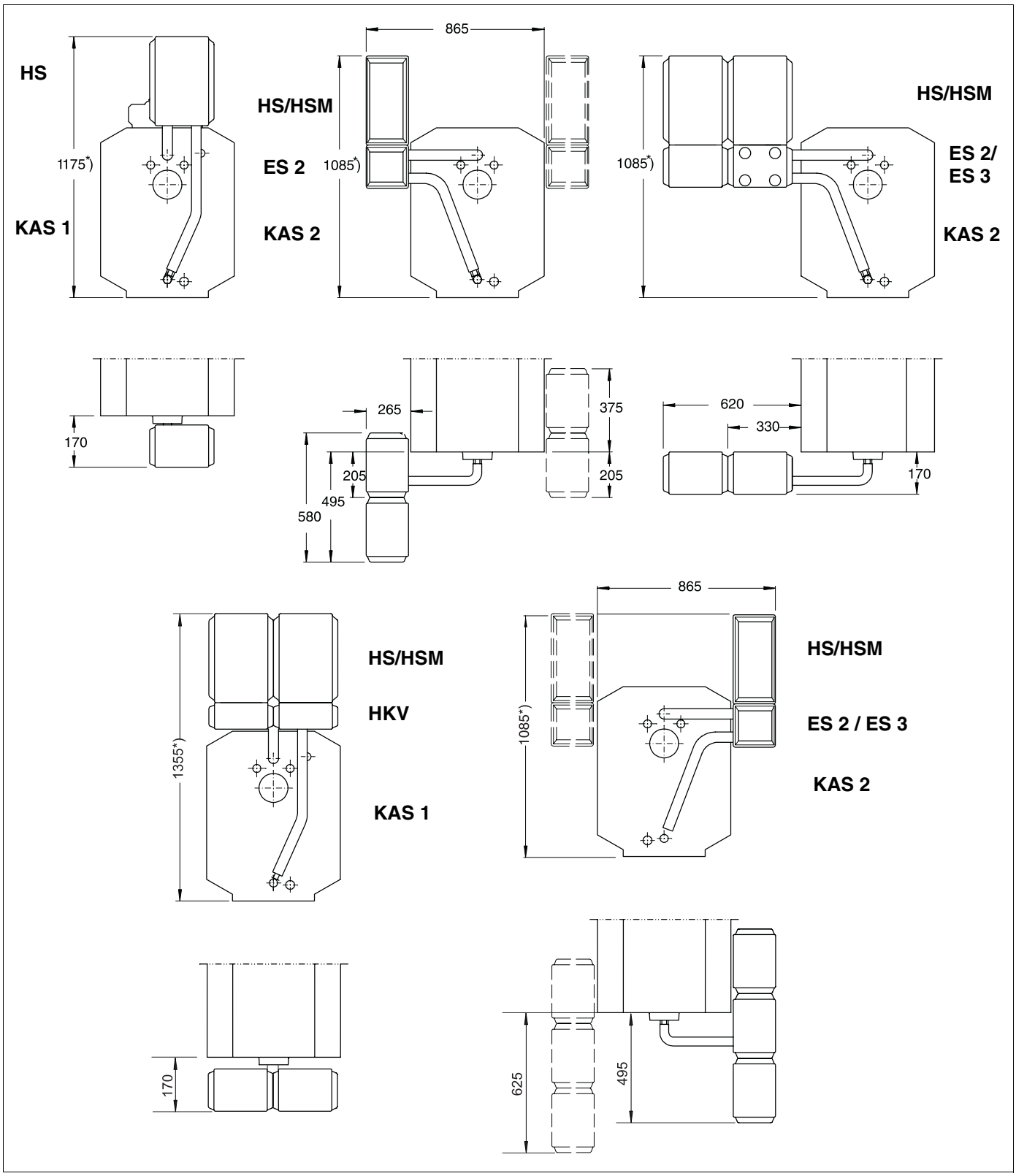

Abb. 2 Anschlussmöglichkeit und Aufstellmaße
** Maße mit Verstellfüßen ca. 15–25 mm höher*

2.2 Lieferumfang KAS 1

Pos. 1: *Dichtung Ø 38 x 27 x 2*
Pos. 2: *Verlängerungsstück G 1¼*
Pos. 3: *T-Stück (Lieferumfang Kessel) G 1¼ x G 1¼ x G 1*
Pos. 4: *Verschlusskappe G 1*
Pos. 5: *Rücklaufrohr*
Pos. 6: *Vorlaufrohr*
Pos. 7: *Einschraubstutzen G 1¼*
Pos. 8: *O-Ring Ø 44 x 3*

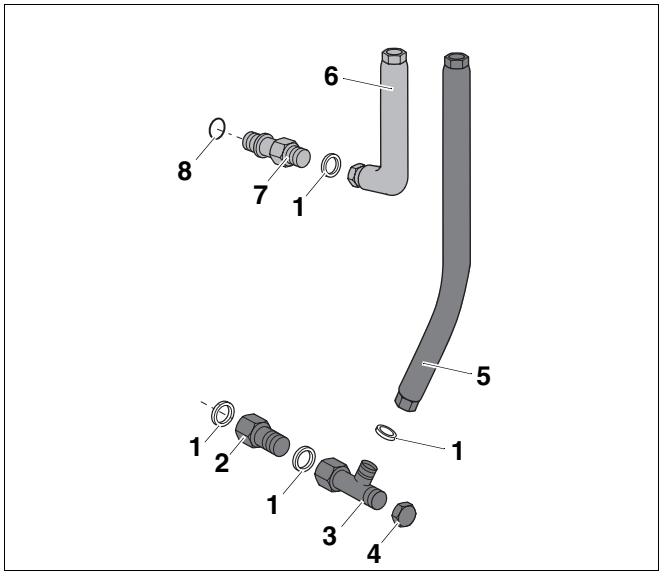

Abb. 3 Lieferumfang KAS 1

2.3 Lieferumfang KAS 2

Pos. 1: *Dichtung Ø 38 x 27 x 2*
Pos. 2: *Verlängerungsstück G 1¼*
Pos. 3: *T-Stück (Lieferumfang Kessel) G 1¼ x G 1¼ x G 1*
Pos. 4: *Verschlusskappe G 1*
Pos. 5: *Rücklaufrohr*
Pos. 6: *Vorlaufrohr*
Pos. 7: *Einschraubstutzen G 1¼*
Pos. 8: *O-Ring Ø 44 x 3*
Pos. 9: *Wärmedämmschale*
Pos. 10: *Adapterstück*
Pos. 11: *Multifunktionsverteiler*
Pos. 12: *Winkelverschraubung*

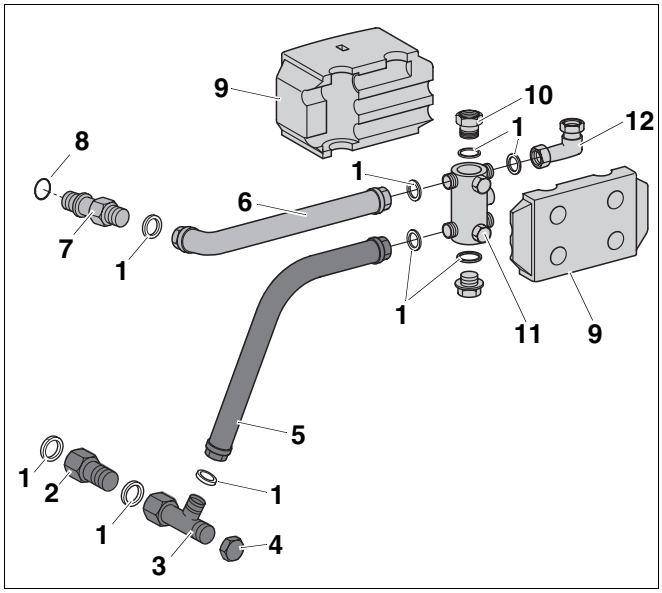

Abb. 4 Lieferumfang KAS 2

3 Kessel-Anschluss-Set KAS 1 mit Heizkreis-Set HS/HSM

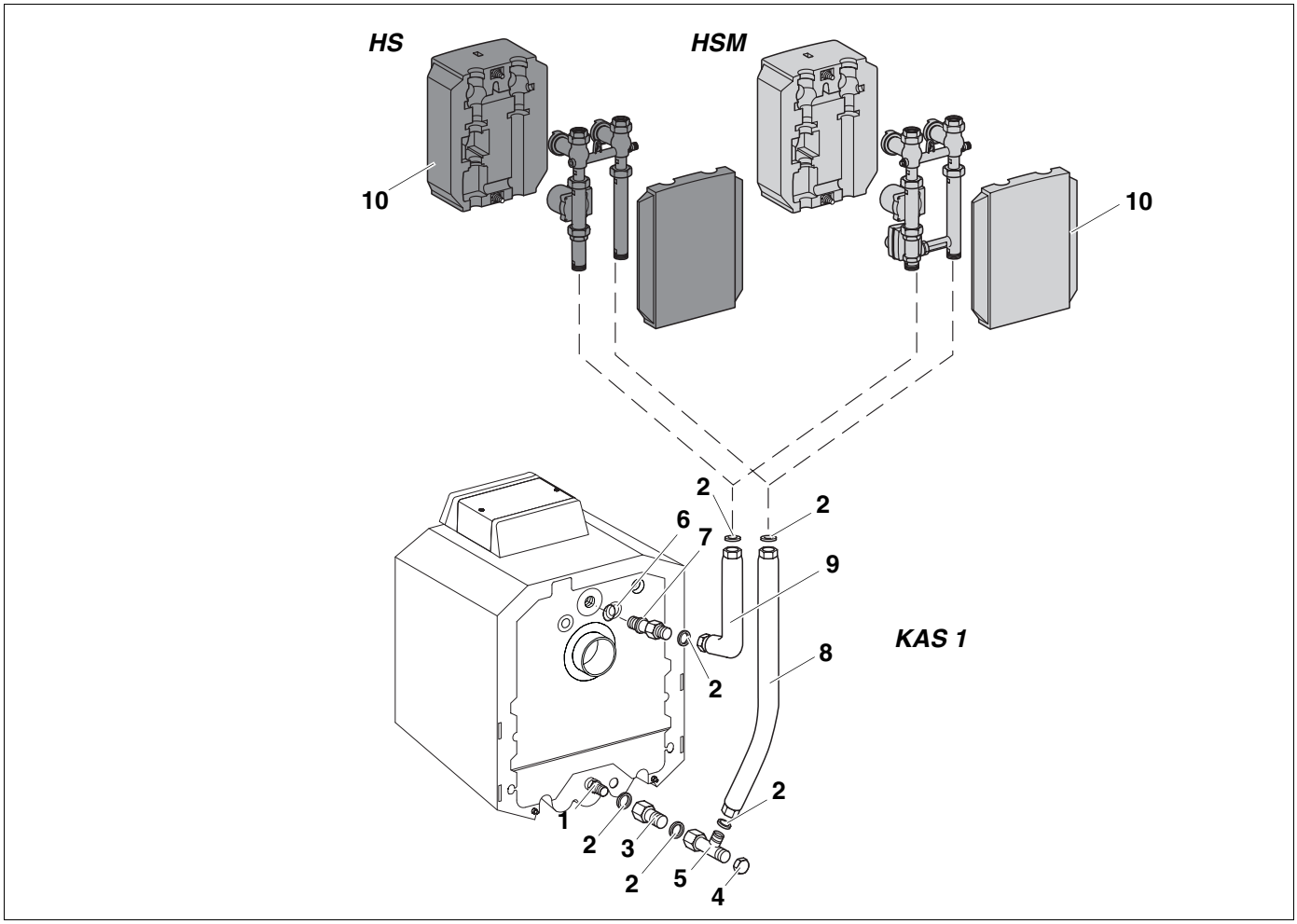

Abb. 5 Anbau hinten KAS 1

Pos. 1: *Einspeisestück (vormontiert) G 1¼*

Pos. 2: *Dichtung Ø 38 x 27 x 2 (Lieferumfang HS/HSM)*

Pos. 3: *Verlängerungsstück G 1¼*

Pos. 4: *Verschlusskappe G 1*

Pos. 5: *T-Stück (Lieferumfang Kessel) G 1¼ x G 1¼ x G 1*

Pos. 6: *O-Ring Ø 44 x 3*

Pos. 7: *Einschraubstutzen G 1¼*

Pos. 8: *Rücklaufrohr*

Pos. 9: *Vorlaufrohr*

Pos. 10: *Wärmedämmschale (Lieferumfang HS/HSM)*

ANWENDERHINWEIS

Das Kessel-Anschluss-Set KAS 1 kann in Kombination mit den Heizkreis-Anschluss-Sets HS ohne Mischer und HSM mit Mischer montiert werden. Sollen zwei Heizkreise gleichzeitig angeschlossen werden, gehen Sie nach Kapitel 4 auf Seite 8 vor.

3.1 Kessel-Anschluss-Set KAS 1

- Einschraubstutzen (**7**) mit eingelegtem O-Ring (**6**) in den Kesselvorlauf einschrauben.
- Am kurzen Schenkel des Vorlaufrohres (**9**) eine Dichtung (**2**) in die Überwurfmutter einlegen. Vorlaufrohr (**9**) locker mit dem Einschraubstutzen verschrauben.
- Langen Schenkel des Vorlaufrohres in der Senkrechten ausrichten, Verschraubung zwischen Einschraubstutzen und Vorlaufrohr fest anziehen.
- Dichtung in die Verschraubung zwischen Verlängerungsstück (**3**) und Einspeisestück (**1**) im Kesselrücklauf legen und verschrauben.
- Dichtung in die Verschraubung des T-Stückes (**5**) einlegen und T-Stück lose auf das Verlängerungsstück (**3**) aufschrauben.
- Rücklaufrohr (**8**) mit dem kurzen Schenkel nach unten an den seitlichen Abgang des T-Stückes (**5**) ansetzen, Dichtung (**2**) einlegen, ausrichten und Verschraubung anziehen.
- Langen Schenkel des Rücklaufrohres (**8**) in der Senkrechten ausrichten und die Verschraubung zwischen Verlängerungsstück (**3**) und T-Stück (**5**) fest anziehen.
- Hinten Verschlusskappe (**4**) auf das T-Stück (**5**) schrauben.

3.2 Heizkreis-Set HS/HSM

- Dichtungen in die oberen Verschraubungen der senkrechten Rohrstücke einlegen.
- Heizkreis-Set ohne (HS) oder mit Mischer (HSM) entsprechend Abb. 5 auf die Rohrstücke aufsetzen, die beiden Verschraubungen anziehen und auf Dichtheit prüfen.
- Wärmedämmschalen (**10**) von beiden Seiten auf das jeweilige Heizkreis-Set aufschieben und mit den Kunststoffschrauben leicht verschrauben.

4 KAS 1 mit Heizkreisverteiler, Heizkreis-Set HS/HSM

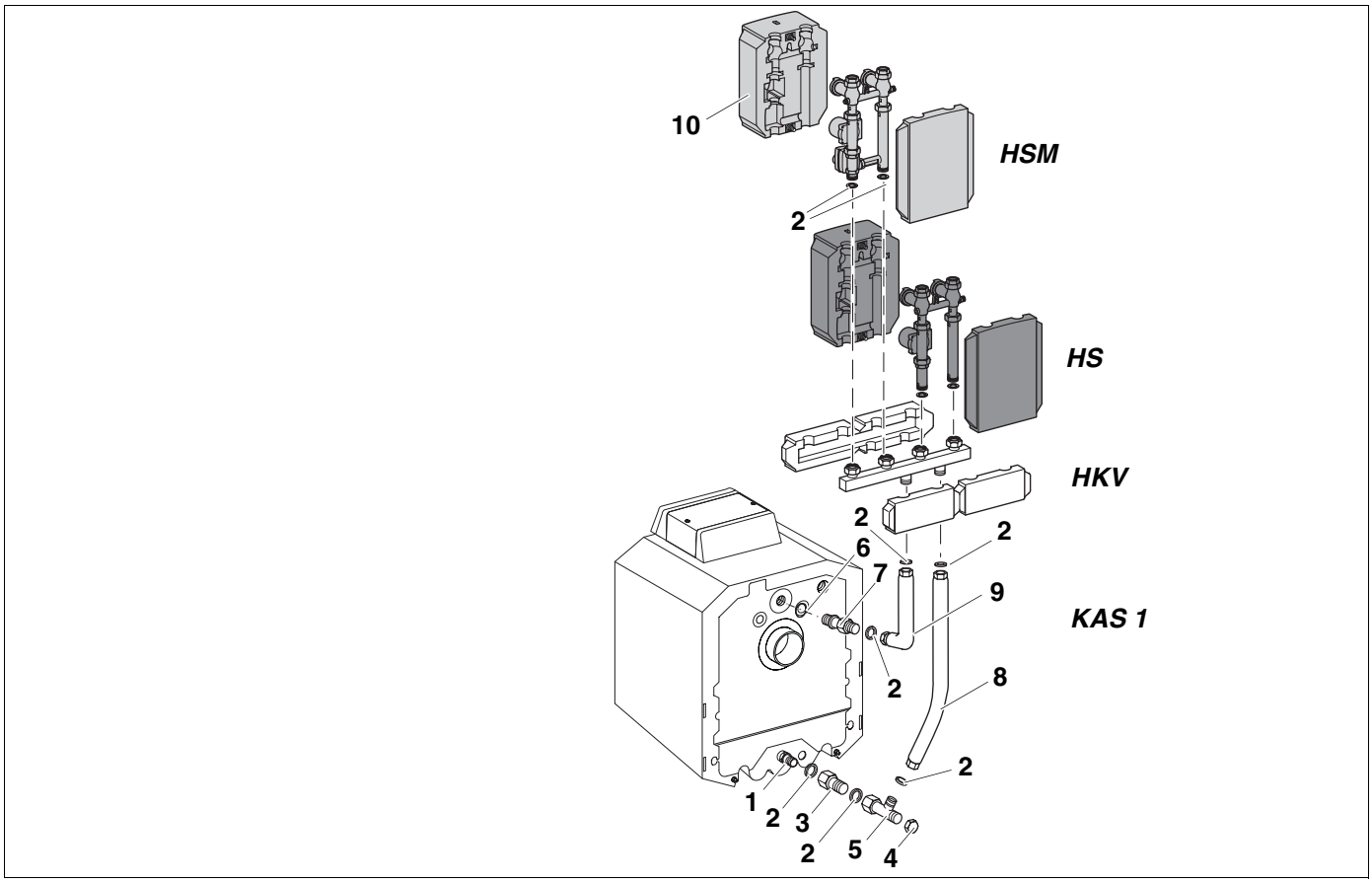

Abb. 6 Anbau hinten mit Heizkreisverteiler

Pos. 1: *Einspeisestück (vormontiert) G 1¼*

Pos. 2: *Dichtung Ø 38 x 27 x 2 (Lieferumfang HKV)*

Pos. 3: *Verlängerungsstück G 1¼*

Pos. 4: *Verschlusskappe G 1*

Pos. 5: *T-Stück (Lieferumfang Kessel) G 1¼ x G 1¼ x G 1*

Pos. 6: *O-Ring Ø 44 x 3*

Pos. 7: *Einschraubstutzen G 1¼*

Pos. 8: *Rücklaufrohr*

Pos. 9: *Vorlaufrohr*

Pos. 10: *Wärmedämmschale (Lieferumfang HSM/HS)*

4.1 Kessel-Anschluss-Set KAS 1

- Einschraubstutzen (**7**) mit eingelegtem O-Ring (**6**) in den Kesselvorlauf einschrauben.
- Am kurzen Schenkel des Vorlaufrohres (**9**) eine Dichtung (**2**) in die Überwurfmutter einlegen. Vorlaufrohr lose mit dem Einschraubstutzen verschrauben.
- Langen Schenkel des Vorlaufrohres in der Senkrechten ausrichten, Verschraubung zwischen Einschraubstutzen und Vorlaufrohr fest anziehen.
- Dichtung (**2**) in die Verschraubung zwischen Verlängerungsstück (**3**) und Einspeisestück (**1**) im Kesselrücklauf legen und Verschraubung anziehen.
- Dichtung in die Verschraubung des T-Stückes (**5**) einlegen und T-Stück locker auf das Verlängerungsstück (**3**) aufschrauben.
- Rücklaufrohr (**8**) mit dem kurzen Schenkel nach unten an den seitlichen Abgang des T-Stückes (**5**) ansetzen, Dichtung (**2**) einlegen, ausrichten und Verschraubung anziehen.
- Langen Schenkel des Rücklaufrohres (**8**) in der Senkrechten ausrichten und die Verschraubung zwischen Verlängerungsstück (**3**) und T-Stück (**5**) anziehen.
- Hintere Verschlusskappe (**4**) auf das T-Stück (**5**) schrauben.

4.2 Heizkreisverteiler HKV

- Dichtungen in die oberen Verschraubungen der senkrechten Rohrstücke des KAS 1 einlegen.
- Heizkreisverteiler nur entsprechend Abb. 6 mit dem Kessel-Anschluss-Set (KAS 1) verschrauben. Wird der Heizkreisverteiler nicht entsprechend Abb. 6 angeschlossen, ist er nicht funktionsfähig, da sich die Vor- und Rückläufe vertauschen.

4.3 Heizkreis-Set HS / HSM

- Dichtungen in die oberen Verschraubungen des HKV einlegen.
- Heizkreis-Set ohne (HS) oder mit Mischer (HSM) entsprechend Abb. 6 auf den Heizkreisverteiler aufsetzen und die Verschraubungen anziehen und auf Dichtheit prüfen.
- Wärmedämmschalen (**10**) von beiden Seiten auf das jeweilige Heizkreis-Set aufschieben und mit den Kunststoffschrauben leicht verschrauben.

5 KAS 2 mit Multifunktionverteiler, Heizkreis-Set HS / HSM

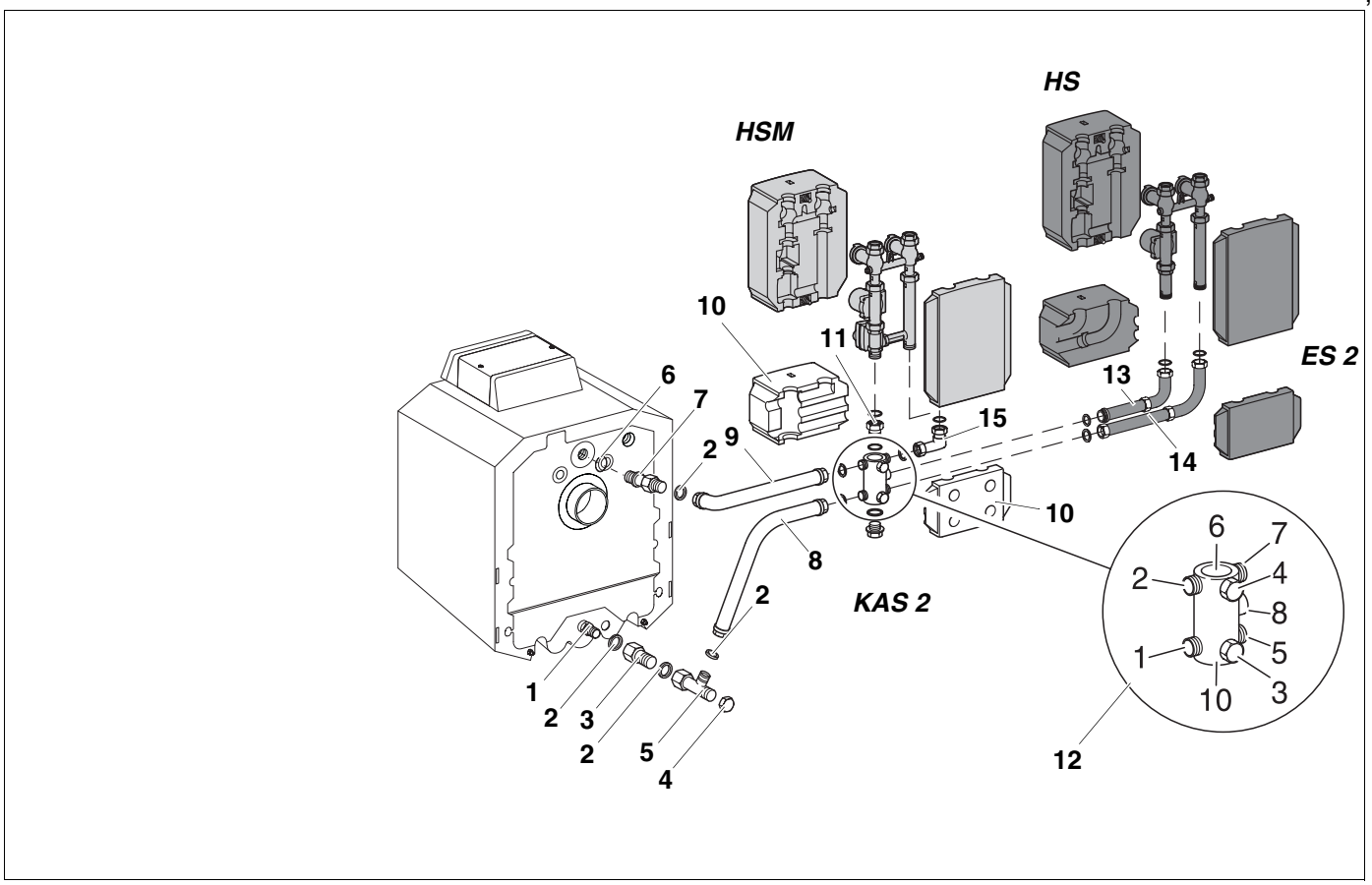

Abb. 7 Seitlich quer Linksanbau

Pos. 1: *Einspeisestück (vormontiert) G 1¼*

Pos. 2: *Dichtung Ø 38 x 27 x 2*

Pos. 3: *Verlängerungsstück G 1¼*

Pos. 4: *Verschlusskappe G 1*

Pos. 5: *T-Stück (Lieferumfang Kessel) G 1¼ x G 1¼ x G 1*

Pos. 6: *O-Ring Ø 44 x 3*

Pos. 7: *Einschraubstutzen G 1¼*

Pos. 8: *Rücklaufrohr*

Pos. 9: *Vorlaufrohr*

Pos. 10: *Wärmedämmschale*

Pos. 11: *Adapterstück*

Pos. 12: *Multifunktionsverteiler*

Pos. 13: *Doppelnippel ES 2 (optional erhältlich)*

Pos. 14: *Zwischenstück ES 2 (optional erhältlich)*

Pos. 15: *Winkelverschraubung*

5.1 Kessel-Anschluss-Set KAS 2, seitlich quer Linksanbau

ACHTUNG!

Der Multifunktionsverteiler ist genau nach der Nummerierung der Anschlüsse und den entsprechenden Nummern auf dem Multifunktionsverteiler anzuschließen.

- Einschraubstutzen (**7**) mit eingelegtem O-Ring (**6**) in den Kesselvorlauf einschrauben.
- Am kurzen Schenkel des Vorlaufrohres (**9**) eine Dichtung (**2**) in die Überwurfmutter einlegen. Vorlaufrohr locker mit dem Einschraubstutzen verschrauben.
- Langen Schenkel des Vorlaufrohres (**9**) in der Waagerechten ausrichten, Verschraubung zwischen Einschraubstutzen (**7**) und Vorlaufrohr (**9**) fest anziehen.
- Dichtung (**2**) in die Verschraubung des Verlängerungsstückes (**3**) einlegen und das Verlängerungsstück (**3**) auf das Einspeisestück (**1**) im Kesselrücklauf schrauben.
- Dichtung (**2**) in die Verschraubung des T-Stückes (**5**) einlegen und T-Stück locker auf das Verlängerungsstück (**3**) aufschrauben.
- Rücklaufrohr (**8**) mit dem langen Schenkel nach unten an den seitlichen Abgang des T-Stückes (**5**) ansetzen, Dichtung (**2**) einlegen und Verschraubung anziehen.
- Kurzen Schenkel des Rücklaufrohres (**8**) in der Waagerechten ausrichten und die Verschraubung zwischen Verlängerungsstück (**3**) und T-Stück (**5**) anziehen.
- Hintere Verschlusskappe (**4**) auf das T-Stück (**5**) schrauben.
- Dichtungen in die oberen Verschraubungen der waagerechten Rohrstücke einlegen.
- Multifunktionsverteiler (**12**) mit dem Abgang Nr. 2 an das Vorlaufrohr (**9**) anschrauben.
- Multifunktionsverteiler mit dem Abgang Nr. 1 an das Rücklaufrohr (**8**) anschrauben.
- Das Adapterstück (**11**) mit O-Ring von oben in den Abgang Nr. 6 des Multifunktionsverteilers drehen.
- Dichtungen in die Winkelverschraubung (**15**) einlegen und die Winkelverschraubung mit dem langen Schenkel auf den Abgang Nr. 7 des Multifunktionsverteilers aufschrauben.

Der Abgang der Winkelverschraubung muss nach oben stehen.

- Dichtungen in das Adapterstück (**11**) und in die Winkelverschraubung (**15**) einlegen.
- Heizkreis-Set mit (HSM) oder ohne Mischer (HS) entsprechend Abb. 7 aufschrauben.
- Stopfen mit aufgelegtem O-Ring in den Abgang Nr. 10 des Multifunktionsverteilers eindrehen.
- Wird kein zweiter Heizkreis angeschlossen, sind die Anschlüsse Nr. 3, 4, 5 und 8 mit einem Stopfen und Kappen zu verschließen.
- Alle Verschraubungen auf Dichtheit prüfen.
- Wärmedämmschalen montieren.

5.1.1 Ergänzungs-Set ES 2 für 2. Heizkreis

- Doppelnippel **(13)** mit O-Ring in den Abgang Nr. 8 im Multifunktionsverteiler einschrauben.
- Rohrbogen mit Dichtung (langer Schenkel) montieren (Abb. 7).

Der freie Abgang des Vorlauf-Rohrbogens muss senkrecht nach oben stehen.

- Dichtung entsprechend Abb. in die Verschraubung des Zwischenstückes (**14**) einlegen und das Zwischenstück auf den Abgang Nr. 5 des Multifunktionsverteilers aufschrauben.
- Rohrbogen mit Dichtung (kurzer Schenkel) montieren (Abb. 7).

Der freie Abgang des Rohrbogens muss senkrecht nach oben stehen.

- Dichtungen in die Verschraubungen der beiden Rohrbögen einlegen.
- Heizkreis-Set mit (HSM) oder ohne Mischer (HS) entsprechend Abb. 7 aufschrauben.
- Alle Verschraubungen auf Dichtheit prüfen und Wärmedämmschalen montieren.

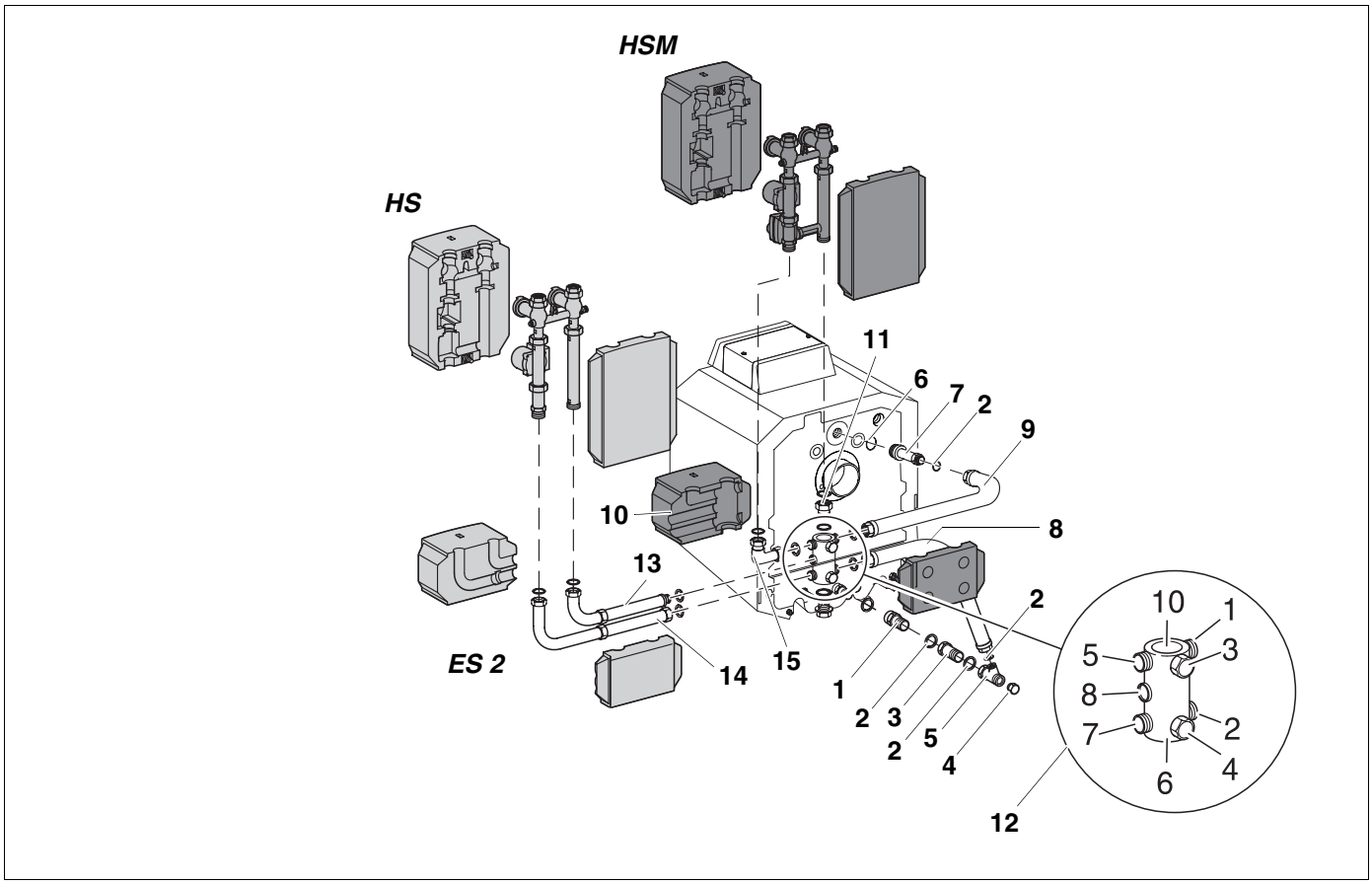

Abb. 8 Seitlich quer Rechtsanbau

Pos. 1: *Einspeisestück (vormontiert) G 1¼*

Pos. 2: *Dichtung Ø 38 x 27 x 2*

Pos. 3: *Verlängerungsstück G 1¼*

Pos. 4: *Verschlusskappe G 1*

Pos. 5: *T-Stück (Lieferumfang Kessel) G 1¼ x G 1¼ x G 1*

Pos. 6: *O-Ring Ø 44 x 3*

Pos. 7: *Einschraubstutzen G 1¼*

Pos. 8: *Rücklaufrohr*

Pos. 9: *Vorlaufrohr*

Pos. 10: *Wärmedämmschale*

Pos. 11: *Adapterstück*

Pos. 12: *Multifunktionsverteiler*

Pos. 13: *Doppelnippel ES 2 (optional erhältlich)*

Pos. 14: *Zwischenstück ES 2 (optional erhältlich)*

Pos. 15: *Winkelverschraubung*

5.2 Kessel-Anschluss-Set KAS 2, seitlich quer Rechtsanbau



ACHTUNG!

Die Nummerierung der Anschlüsse am eingebauten Multifunktionsverteiler muss unbedingt mit der Nummerierung in Abb. 8 übereinstimmen, sonst stimmen die Vor- und Rücklaufanschlüsse von der Kesselseite mit der Heizkreis-seite nicht überein!



HINWEIS!

Die weitere Montage erfolgt spiegelbildlich entsprechend den Kapitel 5.1 und Kapitel 5.1.1 .

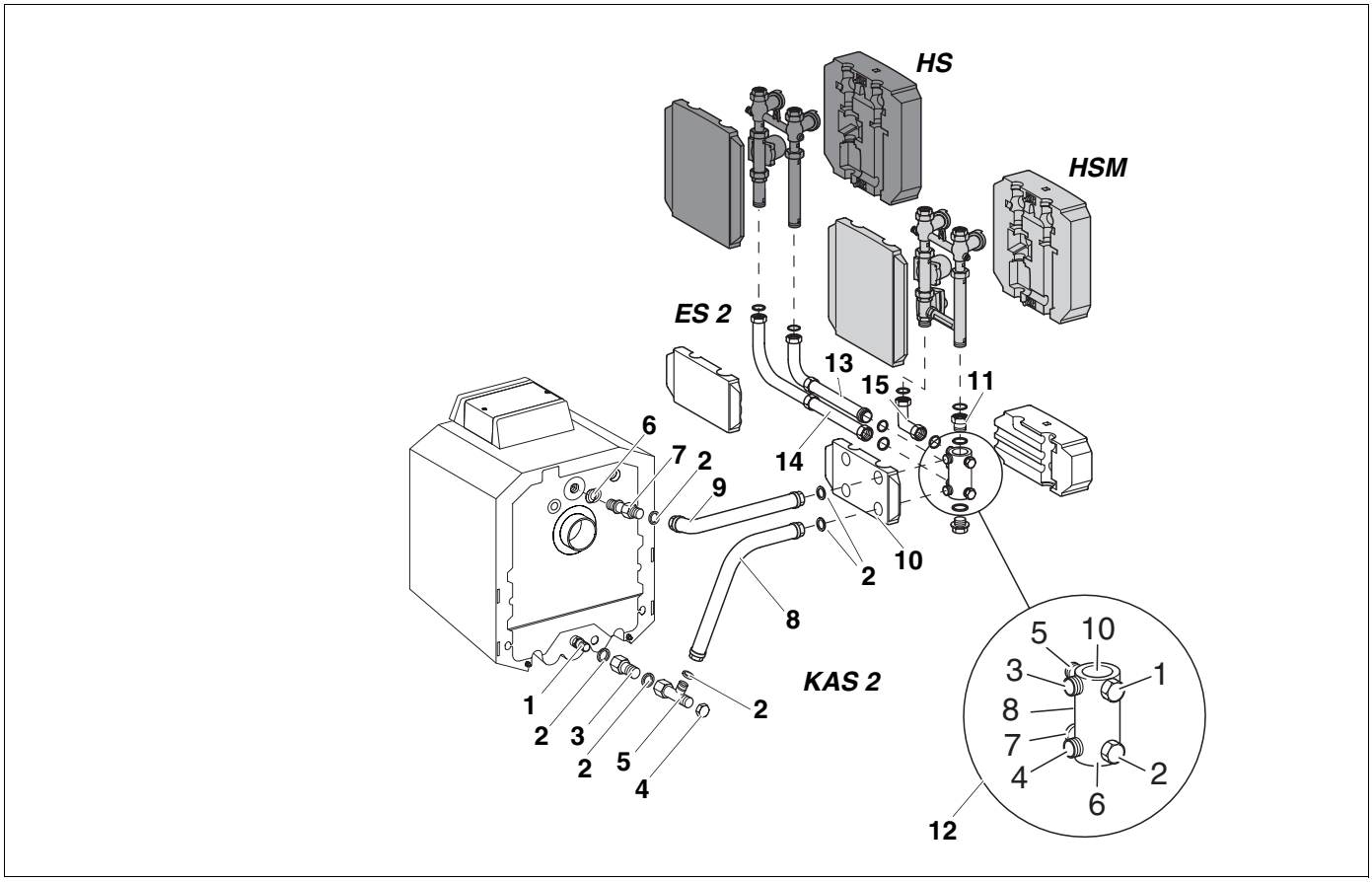

Abb. 9 Seitlich parallel Linksanbau

Pos. 1: *Einspeisestück (vormontiert) G 1¼*

Pos. 2: *Dichtung Ø 38 x 27 x 2*

Pos. 3: *Verlängerungsstück G 1¼*

Pos. 4: *Verschlusskappe G 1*

Pos. 5: *T-Stück (Lieferumfang Kessel) G 1¼ x G 1¼ x G 1*

Pos. 6: *O-Ring Ø 44 x 3*

Pos. 7: *Einschraubstutzen G 1¼*

Pos. 8: *Rücklaufrohr*

Pos. 9: *Vorlaufrohr*

Pos. 10: *Wärmedämmschale*

Pos. 11: *Adapterstück*

Pos. 12: *Multifunktionsverteiler*

Pos. 13: *Doppelnippel ES 2 (optional erhältlich)*

Pos. 14: *Zwischenstück ES 2 (optional erhältlich)*

Pos. 15: *Winkelverschraubung*

5.3 Kessel-Anschluss-Set KAS 2, seitlich parallel Linksanbau

ACHTUNG!

Die Nummerierung der Anschlüsse am eingebauten Multifunktionsverteiler muss unbedingt mit der Nummerierung in Abb. 9 übereinstimmen, sonst stimmen die Vor- und Rücklaufanschlüsse von der Kesselseite mit der Heizkreis-seite nicht überein!

- Einschraubstutzen (**7**) mit eingelegtem O-Ring (**6**) in den Kesselvorlauf einschrauben.
- Am kurzen Schenkel des Vorlaufrohres (**9**) eine Dichtung (**2**) in die Überwurfmutter einlegen. Vorlaufrohr (**9**) lose mit dem Einschraubstutzen (**7**) verschrauben.
- Langen Schenkel des Vorlaufrohres (**9**) in der Waagerechten ausrichten, Verschraubung zwischen Einschraubstutzen (**7**) und Vorlaufrohr (**9**) fest anziehen.
- Dichtung (**2**) in die Verschraubung des Verlängerungsstückes (**3**) einlegen und das Verlängerungsstück auf das Einspeisestück (**1**) im Kesselrücklauf schrauben.
- Dichtung in die Verschraubung des T-Stückes (**5**) einlegen und T-Stück locker auf das Verlängerungsstück aufschrauben.
- Rücklaufrohr (**8**) mit dem langen Schenkel nach unten an den seitlichen Abgang des T-Stückes (**5**) ansetzen, Dichtung einlegen und Verschraubung anziehen.
- Kurzen Schenkel des Rücklaufrohres in der Waagerechten ausrichten und die Verschraubung zwischen Verlängerungsstück (**3**) und T-Stück (**5**) anziehen.
- Hinten Verschlusskappe (**4**) auf das T-Stück (**5**) schrauben.
- Wärmedämmschale (**10**) ausschneiden und über das Vor- und Rücklaufrohr schieben.
- Dichtungen in die oberen Verschraubungen der waagerechten Rohrstücke einlegen.
- Multifunktionsverteiler (**12**) mit dem Abgang Nr. 3 an das Vorlaufrohr (**9**) anschrauben.
- Multifunktionsverteiler mit dem Abgang Nr. 4 an das Rücklaufrohr (**8**) anschrauben.
- Das Adapterstück (**11**) von oben in den Abgang Nr. 10 des Multifunktionsverteilers eindrehen.
- Dichtungen in die Winkelverschraubung (**15**) einlegen und die Winkelverschraubung mit dem langen Schenkel auf den Abgang Nr. 5 des Multifunktionsverteilers aufschrauben.

Der Abgang der Winkelverschraubung muss nach oben stehen.

- Dichtungen in das Adapterstück (**11**) und in die Winkelverschraubung (**15**) einlegen.
- Heizkreis-Set mit Mischer (HSM) oder ohne Mischer (HS) entsprechend Abb. 9 aufschrauben.
- Stopfen mit aufgelegtem O-Ring in den Abgang Nr. 6 des Multifunktionsverteilers eindrehen.
- Wird kein zweiter Heizkreis angeschlossen, sind die Anschlüsse Nr. 1, 2, 7 und 8 mit einem Stopfen und Kappen zu verschließen.

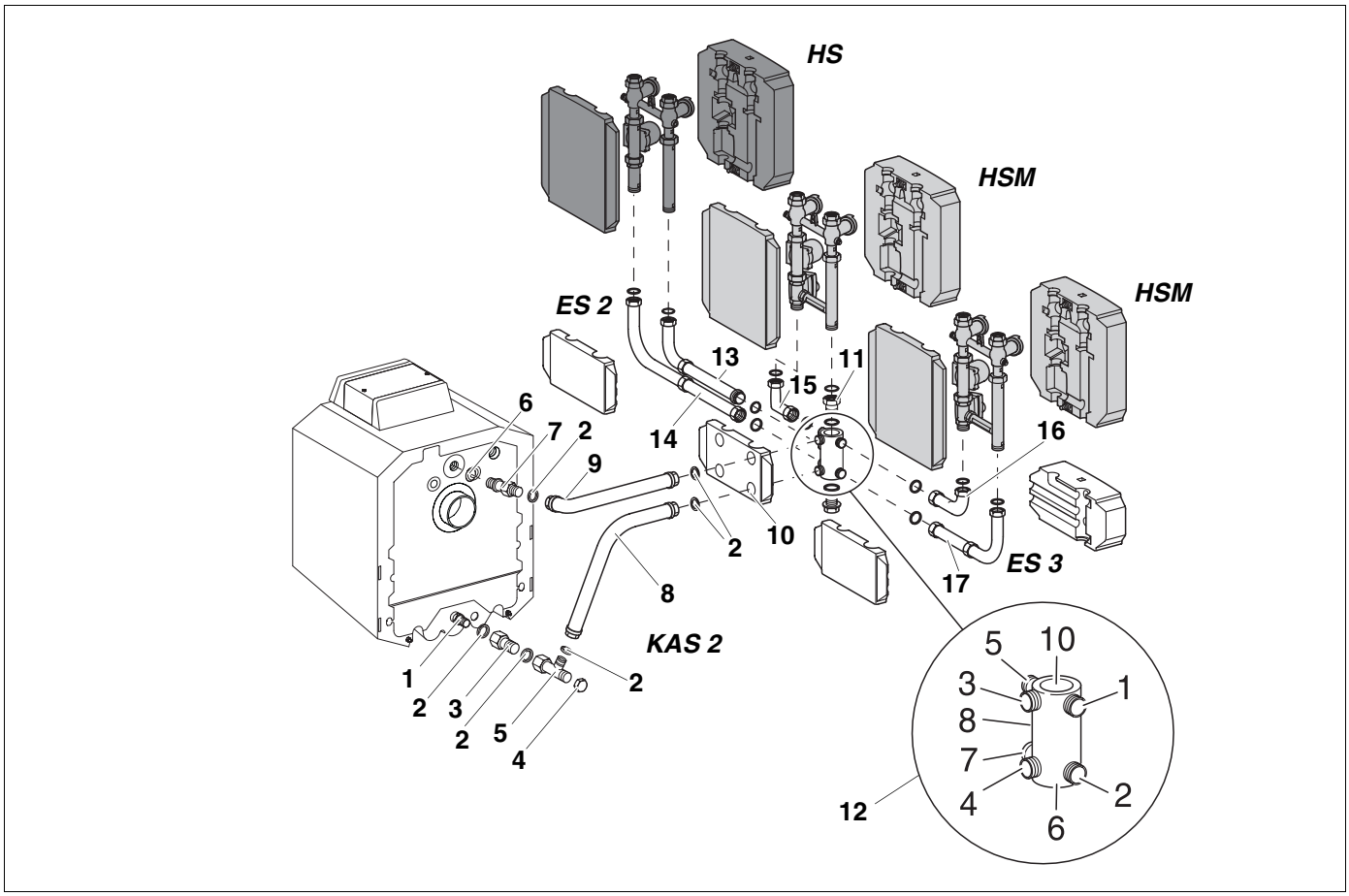

Abb. 10 Seitlich parallel Linksanbau

Pos. 1: *Einspeisestück (vormontiert) G 1¼*

Pos. 2: *Dichtung Ø 38 x 27 x 2*

Pos. 3: *Verlängerungsstück G 1¼*

Pos. 4: *Verschlusskappe G 1*

Pos. 5: *T-Stück (Lieferumfang Kessel) G 1¼ x G 1¼ x G 1*

Pos. 6: *O-Ring Ø 44 x 3*

Pos. 7: *Einschraubstutzen G 1¼*

Pos. 8: *Rücklaufrohr*

Pos. 9: *Vorlaufrohr*

Pos. 10: *Wärmedämmschale*

Pos. 11: *Adapterstück*

Pos. 12: *Multifunktionsverteiler*

Pos. 13: *Doppelnippel ES 2 (optional erhältlich)*

Pos. 14: *Zwischenstück ES 2 (optional erhältlich)*

Pos. 15: *Winkelverschraubung*

Pos. 16: *Winkelverschraubung ES 3 (optional erhältlich)*

Pos. 17: *Zwischenstück ES 3 (optional erhältlich)*

5.3.1 Ergänzungs-Set ES 2 für 2. Heizkreis

- Doppelnippel (**13**) mit O-Ring in den Abgang Nr. 8 im Multifunktionsverteiler (**12**) einschrauben.
- Rohrbogen mit Dichtung (langer Schenkel) montieren (Abb. 10).

Der freie Abgang des Rücklaufrohrbogens muss senkrecht nach oben stehen.

- Dichtung in die Verschraubung des Zwischenstücks (**14**) einlegen und das Zwischenstück auf den Abgang Nr. 7 des Multifunktionsverteilers aufschrauben.
- Rohrbogen mit Dichtung (kurzer Schenkel) montieren (Abb. 10).

Der freie Abgang des Vorlaufrohrbogens muss senkrecht nach oben stehen.

- Dichtungen in die Verschraubungen (**16**, langer Schenkel) der beiden Rohrbögen einlegen.
- Heizkreis-Set mit Mischer (HSM) oder ohne Mischer (HS) entsprechend Abb. 10 aufschrauben.
- Alle Verschraubungen auf Dichtheit prüfen und Wärmedämmschalen montieren.

5.3.2 Ergänzungs-Set ES 3 für 3. Heizkreis

- Dichtung in die Winkelverschraubung einlegen und mit dem Anschluss Nr. 1 am Multifunktionsverteiler (**12**) verschrauben.
- Der freie Abgang der Winkelverschraubung muss senkrecht nach oben stehen.
- Dichtung in das Zwischenstück (**17**, Rücklaufrohr) einlegen und das Zwischenstück auf den Abgang Nr. 2 des Multifunktionsverteilers aufschrauben.
- Rohrbogen mit Dichtung (kurzer Schenkel) montieren.
- Der freie Abgang des Rohrbogens muss senkrecht nach oben stehen.
- Dichtungen in die Verschraubungen des Vor- und Rücklaufs einlegen.
- Heizkreis-Set mit (HSM) oder ohne Mischer (HS) entsprechend Abb. 10 aufschrauben.
- Alle Verschraubungen auf Dichtheit prüfen. Wärmedämmschalen entsprechend montieren.

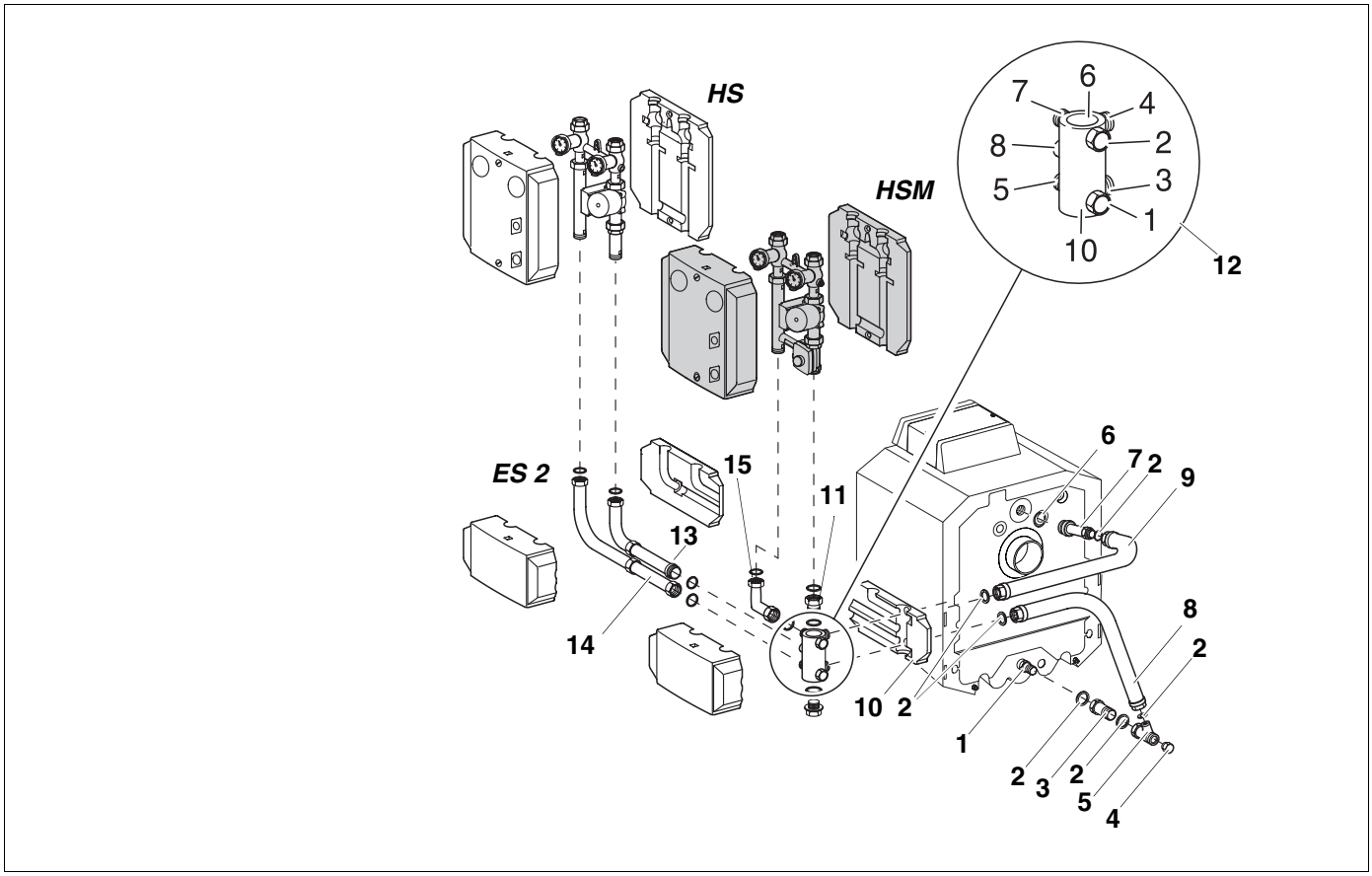

Abb. 11 Seitlich parallel Rechtsanbau

Pos. 1: *Einspeisestück (vormontiert) G 1¼*

Pos. 2: *Dichtung Ø 38 x 27 x 2*

Pos. 3: *Verlängerungsstück G 1¼*

Pos. 4: *Verschlusskappe G 1*

Pos. 5: *T-Stück (Lieferumfang Kessel) G 1¼ x G 1¼ x G 1*

Pos. 6: *O-Ring Ø 44 x 3*

Pos. 7: *Einschraubstutzen G 1¼*

Pos. 8: *Rücklaufrohr*

Pos. 9: *Vorlaufrohr*

Pos. 10: *Wärmedämmschale*

Pos. 11: *Adapterstück*

Pos. 12: *Multifunktionsverteiler*

Pos. 13: *Doppelnippel ES 2 (optional erhältlich)*

Pos. 14: *Zwischenstück ES 2 (optional erhältlich)*

Pos. 15: *Winkelverschraubung*

5.4 Kessel-Anschluss-Set KAS 2, seitlich parallel Rechtsanbau

ACHTUNG!

Die Nummerierung der Anschlüsse am eingebauten Multifunktionsverteiler muss unbedingt mit der Nummerierung in Abb. 11 übereinstimmen, sonst stimmen die Vor- und Rücklaufanschlüsse von der Kesselseite mit der Heizkreisseite nicht überein!

- Einschraubstutzen (**7**) mit eingelegtem O-Ring (**6**) in den Kesselvorlauf einschrauben.
- Am kurzen Schenkel des Vorlaufrohres (**9**) eine Dichtung (**2**) in die Überwurfmutter einlegen. Vorlaufrohr locker mit dem Einschraubstutzen (**7**) verschrauben.
- Langen Schenkel des Vorlaufrohres (**9**) in der Waagerechten ausrichten, Verschraubung zwischen Einschraubstutzen und Vorlaufrohr anziehen.
- Dichtung in die Verschraubung des Verlängerungsstückes (**3**) einlegen und das Verlängerungsstück auf das Einspeisestück (**1**) im Kesselrücklauf schrauben.
- Dichtung (**2**) in die Verschraubung des T-Stükkes (**5**) einlegen und T-Stück (**5**) lose auf das Verlängerungsstück (**3**) aufschrauben.
- Rücklaufrohr (**8**) mit dem langen Schenkel nach unten an den seitlichen Abgang des T-Stückes (**5**) ansetzen, Dichtung einlegen und Verschraubung anziehen.
- Kurzen Schenkel des Rücklaufrohres (**8**) in der Waagerechten ausrichten und die Verschraubung zwischen Verlängerungsstück (**3**) und T-Stück (**5**) anziehen.
- Hintere Verschlusskappe (**4**) auf das T-Stück (**5**) schrauben.
- Wärmedämmschale (**10**) ausschneiden und über das Vor- und Rücklaufrohr schieben.
- Dichtungen in die oberen Verschraubungen der waagerechten Rohrstücke einlegen.
- Multifunktionsverteiler (**12**) mit dem Abgang Nr. 4 an das Vorlaufrohr anschrauben.
- Multifunktionsverteiler mit dem Abgang Nr. 3 an das Rücklaufrohr anschrauben.
- Das Adapterstück (**11**) mit O-Ring von oben in den Abgang Nr. 6 des Multifunktionsverteilers drehen.
- Dichtungen in die Winkelverschraubung (**15**) einlegen und die Winkelverschraubung mit dem langen Schenkel auf den Abgang Nr. 7 des Multifunktionsverteilers aufschrauben. Der Abgang der Winkelverschraubung (**15**) muss nach oben stehen.
- Dichtungen in das Adapterstück (**11**) und in die Winkelverschraubung (**15**) einlegen.
- Heizkreis-Set mit (HSM) oder ohne Mischer (HS) entsprechend Abb. 11 aufschrauben.
- Stopfen mit aufgelegtem O-Ring in den Abgang Nr. 10 des Multifunktionsverteilers eindrehen.
- Wird kein zweiter Heizkreis angeschlossen, sind die Anschlüsse Nr. 1, 2, 5 und 8 mit einem Stopfen und Kappen zu verschließen.
- Alle Verschraubungen auf Dichtheit prüfen.
- Wärmedämmschalen montieren.

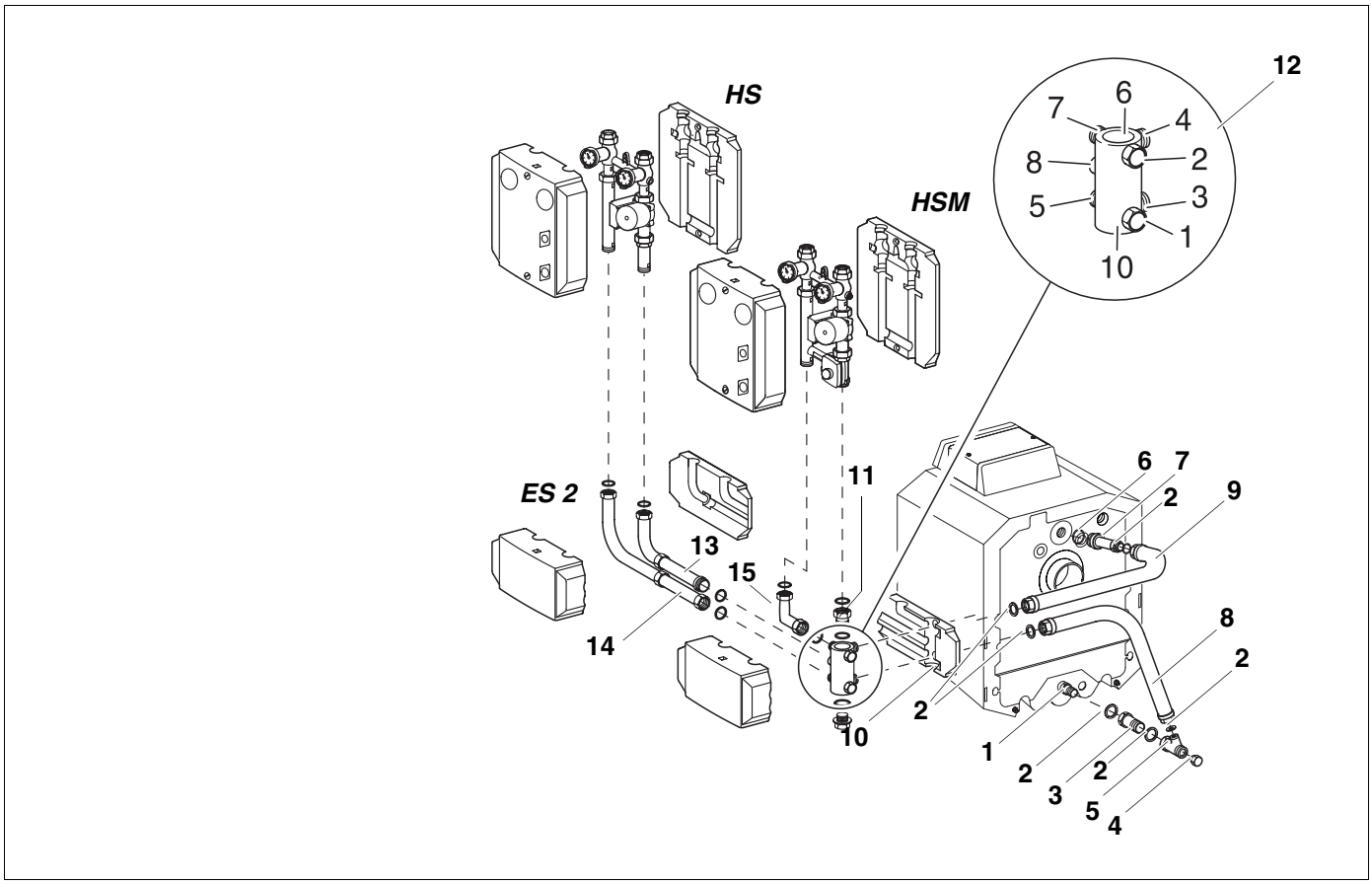

Abb. 12 Seitlich parallel Rechtsanbau

Pos. 1: *Einspeisestück (vormontiert) G 1¼*

Pos. 2: *Dichtung Ø 38 x 27 x 2*

Pos. 3: *Verlängerungsstück G 1¼*

Pos. 4: *Verschlusskappe G 1*

Pos. 5: *T-Stück (Lieferumfang Kessel) G 1¼ x G 1¼ x G 1*

Pos. 6: *O-Ring Ø 44 x 3*

Pos. 7: *Einschraubstutzen G 1¼*

Pos. 8: *Rücklaufrohr*

Pos. 9: *Vorlaufrohr*

Pos. 10: *Wärmedämmschale*

Pos. 11: *Adapterstück*

Pos. 12: *Multifunktionsverteiler*

Pos. 13: *Doppelnippel ES 2 (optional erhältlich)*

Pos. 14: *Zwischenstück ES 2 (optional erhältlich)*

Pos. 15: *Winkelverschraubung*

5.4.1 Ergänzungs-Set ES 2 für 2. Heizkreis

- Doppelnippel (**13**) mit O-Ring in den Abgang Nr. 8 im Multifunktionsverteiler einschrauben.
- Rohrbogen mit Dichtung (langer Schenkel) montieren.
- Der freie Abgang des Vorlaufrohrbogens muss senkrecht nach oben stehen.
- Dichtung entsprechend Abb. 12 in das Zwischenstück (**14**) einlegen und das Zwischenstück auf den Abgang Nr. 5 des Multifunktionsverteilers aufschrauben.

Der freie Abgang des Rücklaufrohrbogens muss senkrecht nach oben stehen.

- Dichtungen in die Verschraubungen der beiden Rohrbögen einlegen.
- Heizkreis-Set mit Mischer (HSM) oder ohne Mischer (HS) entsprechend Abb. 12 aufschrauben.
- Alle Verschraubungen auf Dichtheit prüfen und Wärmedämmschalen montieren.
- Rohrbogen mit Dichtung (kurzer Schenkel) montieren (Abb. 12).

6 Elektrischer Anschluss

- Elektrischen Anschluss nach Schaltplan gem. Unterlagen des Regelgerätes vornehmen.
- Die elektrischen Leitungen in die Kabelführung (Abb. 13, **Pos. 1**) der hinteren Wärmedämmschalen einlegen und nach hinten wegführen.



LEBENSGEFAHR

durch elektrischen Strom

WARNUNG!

- Die Anschlussleitungen dürfen keine heißen Teile berühren.

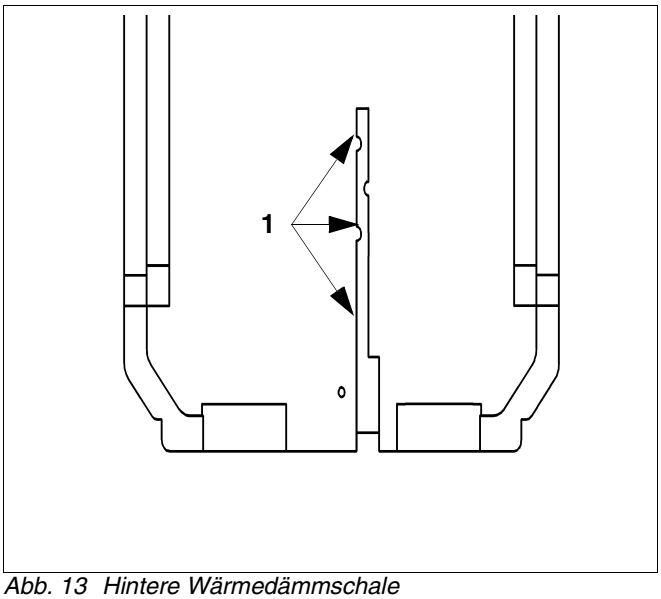

Abb. 13 Hintere Wärmedämmschale

Heizungsfachbetrieb:

Buderus

Deutschland
BBT Thermotechnik GmbH
Buderus Deutschland, D-35573 Wetzlar
www.heiztechnik.buderus.de
info@heiztechnik.buderus.de

Österreich
Buderus Austria Heiztechnik GmbH
Karl-Schönherr-Str. 2, A-4600 Wels
www.buderus.at
office@buderus.at

Schweiz
Buderus Heiztechnik AG
Netzibodenstr. 36, CH-4133 Pratteln
www.buderus.ch
info@buderus.ch