5644582 – 10/94 H

Buderus
HEIZTECHNIK

SZERELÉSI UTASÍTÁS

S 150, 200, 300
használati vízmelegítő és tároló

Kérjük őrizze meg !

1. Általános tudnivalók

Az S 150, 200 és 300 használati vízmelegítőt és tárolót készre szerelt állapotban szállítjuk.

Csak a tároló tetejét és a lábcsavarokat kell felszerelni.

A magnézium-anód ellenőrzését * és cseréjét külön javítási utasítás ismerteti, amelyet a pótanóddal együtt szállítunk.

* anódvizsgáló készülékkel a kétévenként esedékes felülvizsgálatok közötti időszakban

Tartalomjegyzék **Oldal**

1. Általános tudnivalók 2
2. Méretek és csatlakozások 2
3. A szállítmány tartalma. 3
4. Szállítás 3
5. Telepítés 4
6. Szerelés . . . . . 4 - 5
   A vízvezeték hálózatra való csatlakoztatás. 4
   Az érzékelő szerelése. 5
   Magnézium-anód 5
7. Üzembe helyezés 6
8. Karbantartás . . . . . 6 - 7

2. Méretek és csatlakozások

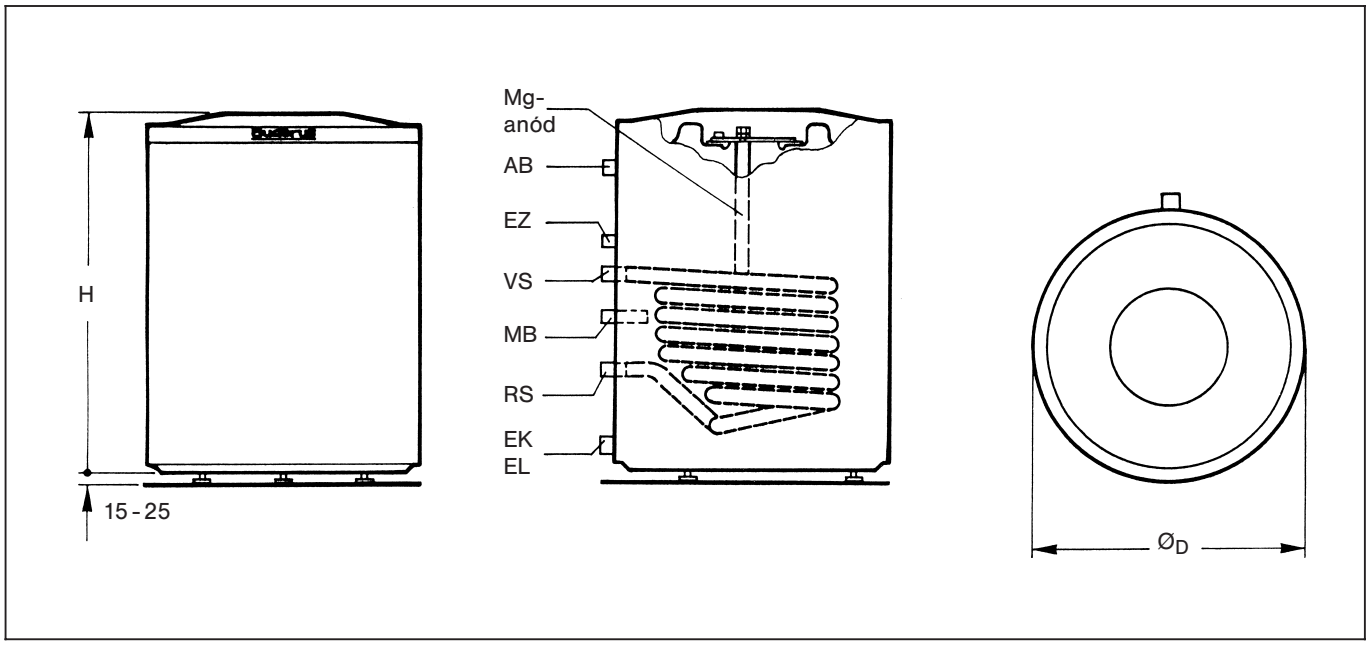

1. ábra

Típus	Ø D mm	H mm	AB	VS	RS	EK / EL	EZ
150	672	880	R 1	R 1	R 1	R 1 1/4	R 3/4
200	672	1075	R 1	R 1	R 1	R 1 1/4	R 3/4
300	672	1465	R 1	R 1	R 1	R 1 1/4	R 3/4

Jelmagyarázat:

AB = használati víz kilépése
VS = tároló nyomóvezetéke
RS = tároló szívóvezetéke
EK = hidegvíz belépése
EL = leürítés
EZ = cirkuláció belépése
MB = használati víz mérőhelye

3. A szállítmány tartalma

Tárolótartály habosított hőszigetelő köpennyel, tartálytető (szerelni kell).

Lábcsavarok (hatpalfejű csavarok) és tartozékok a csomalás fedelében.

4. Szállítás

A tartályt – mind csomagolással együtt, mind csomagolás nélkül – Buderus tartály-talicskával * kényelmesen mozgathatjuk (2. ábra).

* mint tartozék megrendelhető

- Vegyük ki a csomagolás tetejéből a tartozékokat tartalmazó zacskót és a lábcsavarokat.
- Vegyük le a csomagolás fedelét és fektessük le – szerelőlap gyanánt – a padlóra (3. ábra).
- Vegyük le a tartály tetejét.
- A tartályt – a fenéklapja peremén átbillentve – oldalával fektessük rá a csomagolás tetejére (3. ábra).
- Vegyük le a fenéklapot.
- 3 lábcsavart hajtsunk be a tárolótartály alsó részén úgy, hogy még kb. 20 mm-re kiálljanak (3. ábra).
- Távolítsuk el a fenéklapot.
- Vigyük a tartályt a felállítás helyére.

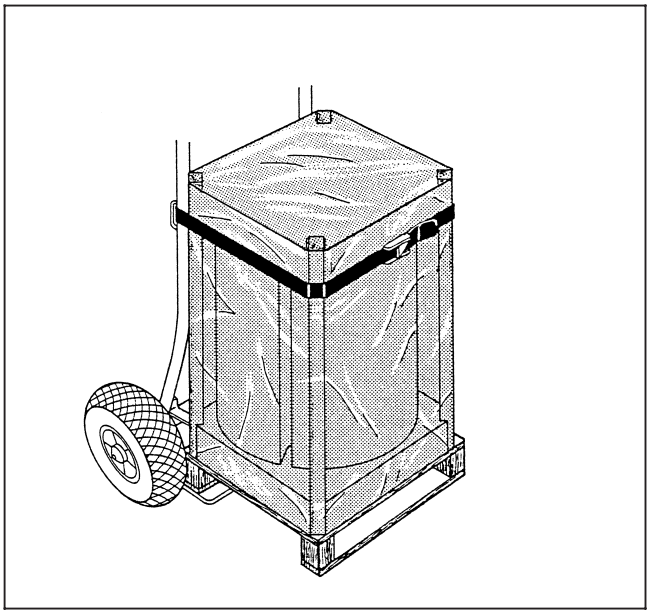

2. ábra

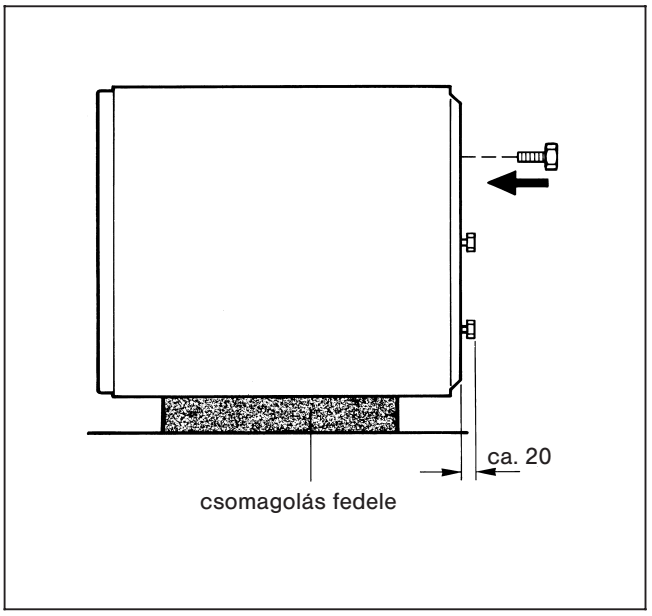

3. ábra

5. Telepítés

A tárolót fagymentes helyiségben telepítsük. Ügyeljünk arra, hogy az üzemen kívül helyezett tartály ne fagyjon be, gondoskodjunk megfelelő védelemről fagyveszély esetére.

A padozat legyen sík és teherbíró.

Tartsuk be a 4. ábrán látható minimális távolságokat.

Figyelem:
Az “A“ távolság értékét a csőcsoportra vonatkozó szerelési utasítása tartalmazza (4. ábra).

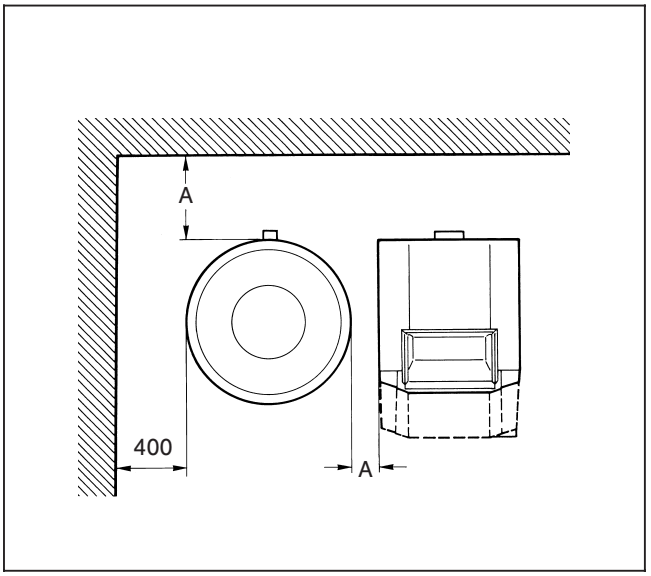

4. ábra

6. Szerelés

Figyelen:
A tartozékok – mint pl. a tartály kazáni csőhálózata – szerelésénél tartsuk be a vonatkozó szerelési utasításban foglaltakat!

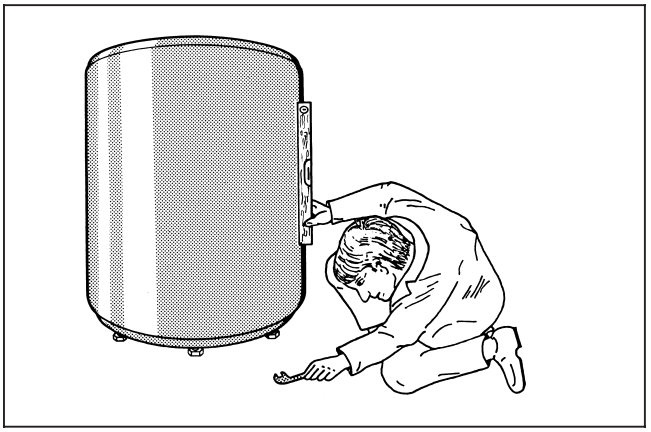

5. ábra

A vízvezeték hálózatra való csatlakoztatás

A vízvezetékek telepítését és szerelését a DIN 1988 és a DIN 4753 sz. szabványok szerint végezzük (6. ábra).

A használati vízvezetékben a szellőző és légtelenítő szelepet a zárószelep elé építjük be.

Az ürítővezetékbe ne építsünk be ívdarabot, hogy biztosítsuk a zavartalan iszapleürítést.

A biztonsági szelepen a következő szövegű figyelmeztető táblát kell elhelyezni: “Ne zárjuk el a kifúvató vezetéket. A felfűtés alatt a vezetékből biztonsági okokból víz léphet ki“.

A kifúvató vezeték keresztmetszete legalább akkora legyen, mint a biztonsági szelep kilépő keresztmetszete.

A biztonsági szelep üzemkész állapotát időről-időre meglevegőztetéssel kell ellenőrizni.

Ha ismételten működésbe lép a biztonsági hőmérséklet-határoló, hívjunk szakembert.

- Ellenőrizzük a vezetékek és a csatlakozások tömítettségét.

  A vezetékeket és a csatlakozásokat feszültségmentesen kell szerelni!

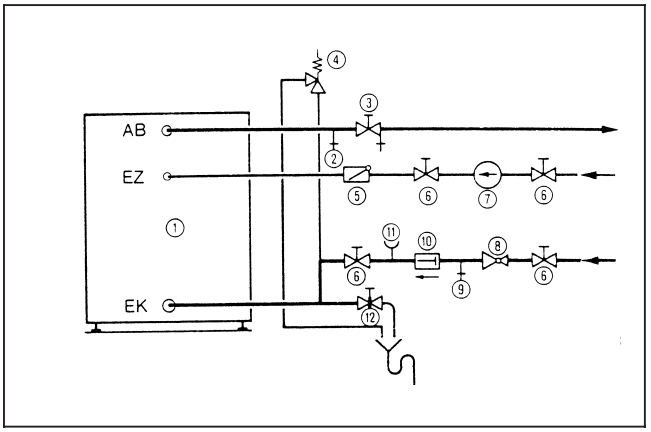

6. ábra

Jelmagyarázat:

1 tárolótartály
2 szellőző és légtelenítő szelep
3 elzárószelep leürítőszeleppel
4 biztonsági szelep
5 visszacsapószelepek
6 elzárószelep
7 keringtető szivattyú
8 nyomáscsökkentő szelep (szükség esetén)
9 ellenőrzőszelep
10 visszaáramlásgátló
11 manométer csatlakozó csőcsonkja (szükség esetén)
12 leürítés

AB = használati melegvíz kilépése
EK = hidegvíz belépése
EZ = cirkuláció belépése

Biztonsági határértékek

Fűtővíz hőmérséklete . . . . . max. 160 °C
Üzemi túlnyomás (fűtővíz) . . . . max. 25 bar
Használati melegvíz hőmérséklete . max. 95 °C
Üzemi túlnyomás
(használati melegvíz) . . . . . max. 10 bar

Biztonsági szelep

Csatlakozó átmérő min.	A víztér névleges térfogata liter	Maximális fűtési teljesítmény kW
DN 15	**200-ig**	**75**
DN 20	200 felett 1000-ig	150
DN 25	1000 felett 5000-ig	250

DIN 4753 sz. szabvány szerint

Az érzékelők szerelése

- Szereljük fel az érzékelőket a merülőperselyben (MB) a tároló hátoldalán (7. ábra).
- A műanyagspirál, amely az érzékelőket tartja össze, automatikusan visszacsúszik, amikor betoljuk az érzékelőket (8. ábra).

  A merülőpersely és az érzékelők felületek közötti kapcsolat biztosítása céljából az érzékelők között a kiegyenlítőrugót feltétlenül szerelni kell. Csak így érhetjük el, hogy megbízhatóan felügyelje a rendszer a hőmérsékletet (8. ábra).
- Oldalról, vagy felülről nyomjuk rá a rögzítőt a merülőperselyre (8. ábra).

Magnézium-anód

- Ellenőrizzük, hogy be van-e építve a magnézium-anód és csatlakoztatva van-e a földelőkábele (10. ábra).

Ecomatic 4000 szabályozó készülék

- A földelő vezeték csatlakozó dugóját kapcsoljuk össze a szabályozó vezetékével (9. ábra).

  Más típusú szabályozó készülék szerelésénél a dugaszolóra nincs szükség.

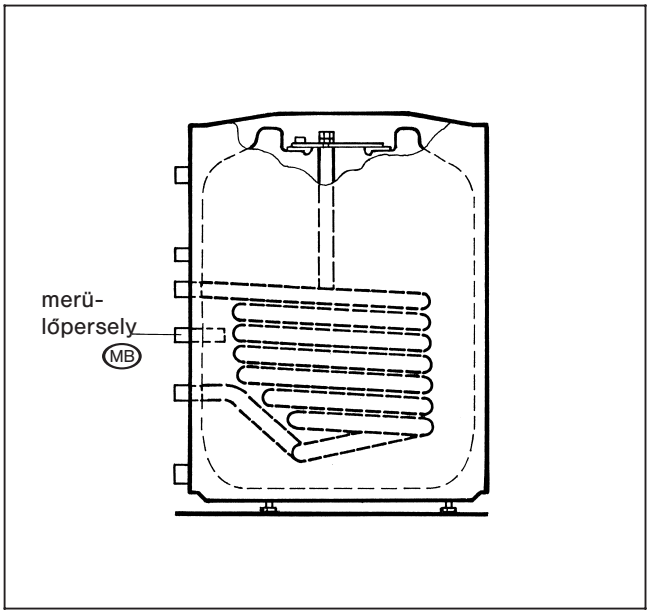

7. ábra

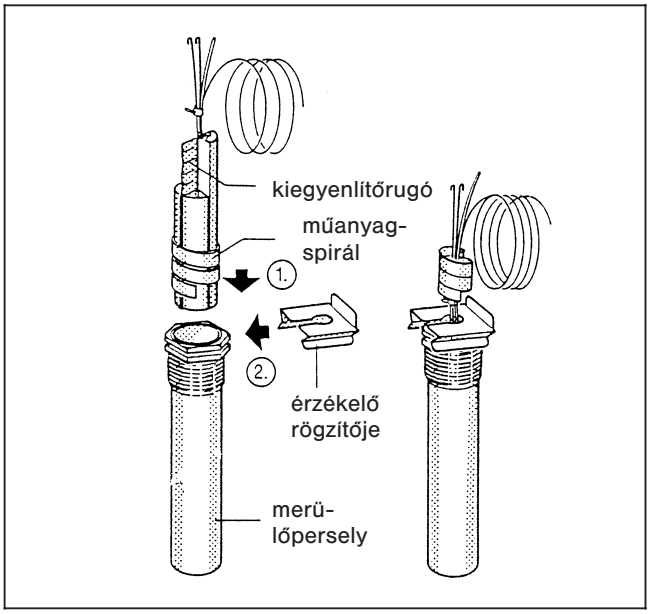

8. ábra: Elvi szerelési rajz

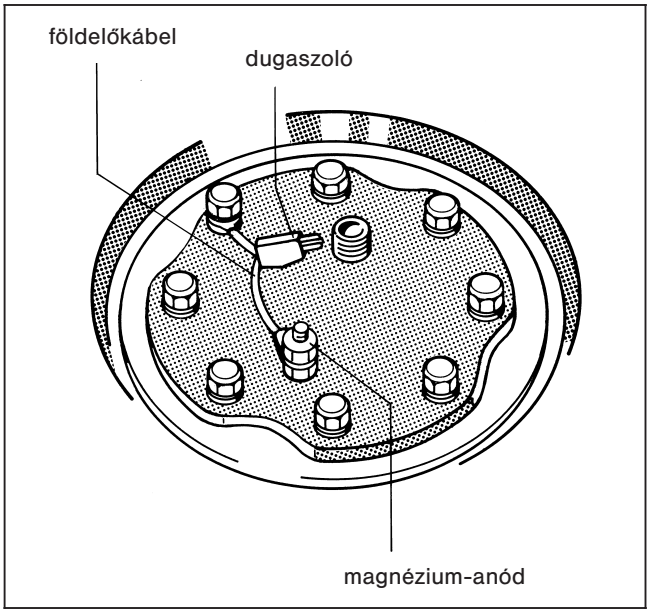

9. ábra

7. Üzembe helyezés

Ellenőrizzük, hogy fel van-e töltve a vízmelegítő és tároló, és nyitva van-e a hidegvíz elzáró szelepe.

Ellenőrizzük a csatlakozások és vezetékek tömítettségét.

A magnézium-, illetve az inert-anód * működőképes állapotban legyen csatlakoztatva.

A kezeléshez szükséges információk a szabályozó, illetve a kazán kezelési utasításában (a szabályozóval, illetve a kazánnal együtt szállítjuk) találhatók.

A berendezés első üzembe helyezését a gyártónak, vagy egy általa megbízott szakembernek kell – a berendezés tulajdonosának jelenlétében – elvégeznie.

* mint tartozék megrendelhető

8. Karbantartás

Más – írásbeli – megállapodás hiányában a vízmelegítőt és tárolót kizárólag ivóvizzel szabad üzemeltetni.

Ajánlatos a vízmelegítőt és tárolót legalább kétévenként szakemberrel felülvizsgáltatni és kitisztíttatni.

Kedvezőtlen vízjellemzők (kemény, ill. nagyon kemény víz) és magas hőmérsékleti terhelések esetén a tisztítást gyakrabban kell eszközölni.

Tisztítás

A munka megkezdése előtt kapcsoljuk le a tárolót a villamos hálózatról.

- Zárjuk el a hidegvízcsapot, nyissuk ki az EL leürítést. Légtelenítéshez valamely magasabban elhelyezett szelepet nyissunk ki (11. ábra).
- Csavarjuk ki a lemezcsavarokat a tartálytető oldalán.
- Vegyük le a tartálytetőt.

  Figyelem:
  Ha inert-anód van beépítve, a kábellel együtt húzzuk le az adód dugaszolóját.
  Ügyeljünk arra, hogy ne sérüljön meg az anód.
- Ecomatic 4000 szabályozó készülék: húzzuk ki a a földelőkábel dugaszolóját (10. ábra).
- Csavarjuk ki a hatlapfejű csavarokat a szerelőnyilás fedeléből. Vegyük le a szerelőnyilást a magnézium-anóddal együtt (10. ábra).
- Ellenőrizzük és tisztítsuk meg a tárolótartályt.

Figyelem: Tilos a vízkőmaradványokat kemény, éles tárggyal feldarabolni, mivel megsérülhet a belső fal nemesített felülete.

- Ellenőrizzük a magnézium-anódot és a tömítést; amennyiben az anód átmérője 15-10 mm-re lefogyott, ajánlatos azt kicserélni, a tömítést – szükség esetén – ugyancsak ki kell cserélni.
- Helyezzük vissza a szerelőnyílás fedelét a magnézium-anóddal és a tömítéssel együtt.

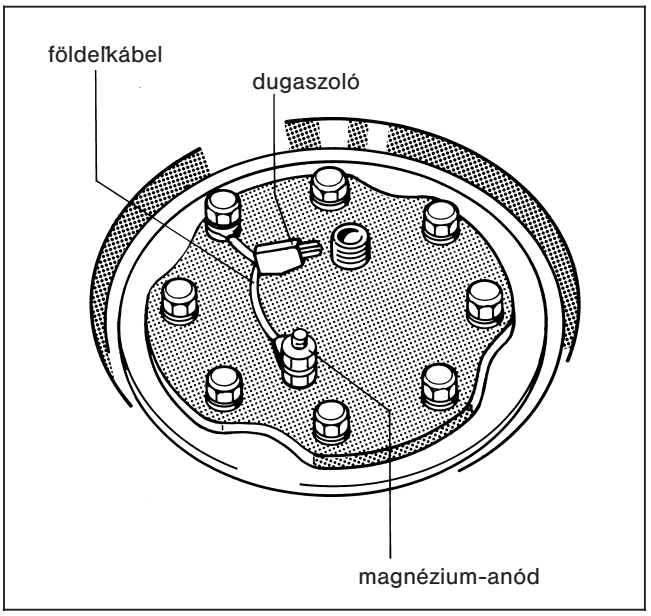

10. ábra

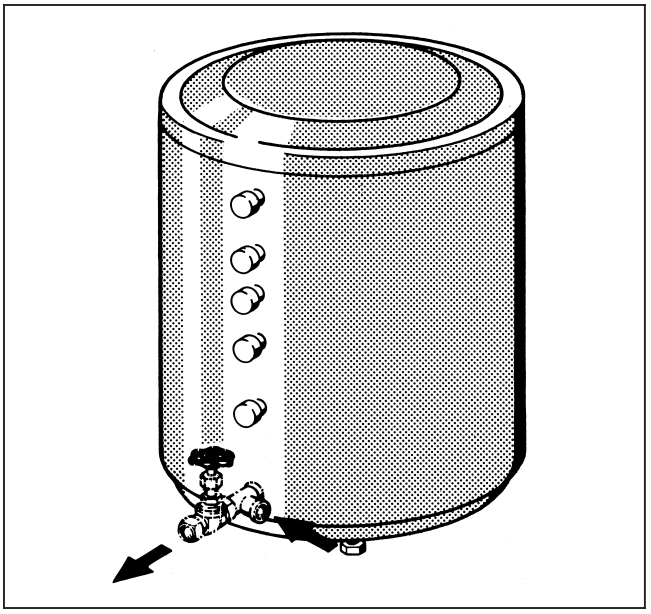

11. ábra

- Helyezzük fel a földelőkábel csatlakozó horgát és csavarjuk be a hatlapfejű csavarokat (10. ábra).

  Ecomatic 4000 szabályozó készülék: a földelőkábel dugaszólóját ismét dugjuk össze a szabályozó készülék dugaszával.

  Figyelmeztetés: A hatlapfejű csavarokat először csak kézzel húzzuk meg, majd csavarkulccsal húzzuk utána háromnegyed fordulattal (ez a nyomatékkulcson kb. az ajánlott 40 Nm-es meghúzási nyomatéknak felel meg).

- Ellenőrizzük a szerelőnyílás tömítettségét.
- Helyezzük be a hőszigetelő korongot a szerelőnyílás elé.
- Helyezzük fel a tárolótetőt és rögzítsük a négy lemezcsavarral.
- Ismét helyezzük üzembe a berendezést.

Inert-anód *

Az inert-anód működését zöld jelzőlámpa jelzi a szabályozóban (védőérintkezős dugaszoló).

Az üzemzavart (nincs korrózióvédelem) piros jelzőlámpa mutatja.

Hívjunk szakembert.

Kerüljük az anódnak olajjal, vagy zsírral való elszennyeződését.

* mint tartozék megrendelhető

A változtatás jogát fenntartjuk!